カルマン渦式流量計(表示付)

Online Store にて販売中! http://www.tofco.jp/store/

CE

VSP (DA type)

- デジタル表示付きタイプ
- シンプルな構造で低圧力損失
- 高信頼性の流量検出方式
- 超小型・軽量・低価格
- CEマーキング

型式

対応する表示計･変換器やオプション記号は、270ページをご参照ください

	規格	形状	流体名	特殊項目
VSP	16	DA	□	

1	水
9	特殊 ＊1

DA	4-20mA 出力付 流量表示計一体型

規格	測定範囲	接液材質
16	2～16L/min	PPS, FKM

＊1: 特殊項目に付いては、型式末尾へ順番に明記下さい。詳細は当社にお問合せ下さい。
※ アナログ出力は、流量と比例した出力となります。 例): 4mA : 0L/min, 20mA : Max. 流量(ただし、精度保証は測定範囲内になります。)

仕様

項目	仕様内容
アナログ出力	4-20mA 負荷抵抗：24VDC 500Ω以下/12VDC 250Ω以下
アナログ出力精度	±3%F.S.
アナログ出力再現性	±0.5%F.S.
表示精度	±3%F.S.±1デジット（積算流量表示無し）
警報出力形成	上・下　各一点, 計2点, 独立設定
	設定範囲：0～100%F.S.
	設定単位：表示単位と同じ
	オープンコレクタ, ON時　LED点灯
警報出力精度	表示精度と同じ
その他の警報出力特性	ヒス：固定幅（表示分解能と同じ）
	待機・保持動作：なし
	極性切替え・常時OFF可
自己診断機能	なし（起動時　全LED点灯）
FAIL出力	警報出力過電流→警報LED点滅（＞100mA以上 時）
	過流量時→流量表示LED点滅（＞110%以上 時）
使用最高圧力	1MPa(G)
流体温度	0～70℃（周囲温度35℃以下の場合）
周囲温度	0～50℃（流体温度30℃以下の場合）
周囲湿度	5～90%RH
電源電圧	12～24VDC ±10%
消費電力	2W
構造	IP64（JIS C0920　防まつ構造）
ケーブル長	3m(AWG 24)：端末処理済（予備ハンダ付）

構造図

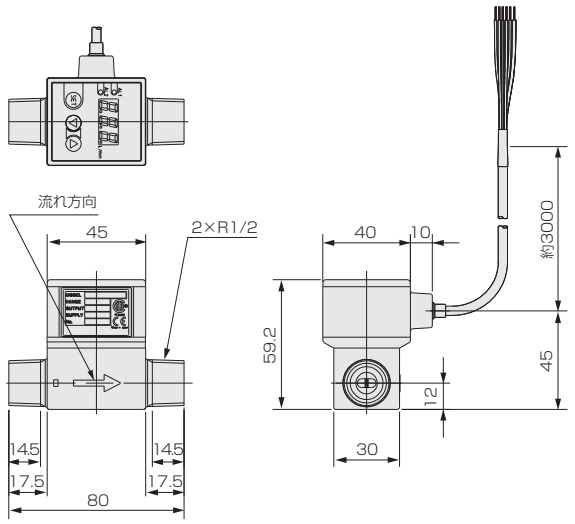

材質

名称	材質
ボディ	PPS/Glass 30%
カバー	PBT
スペーサ	PBT
ケーブルシース	耐熱・耐寒性PVC
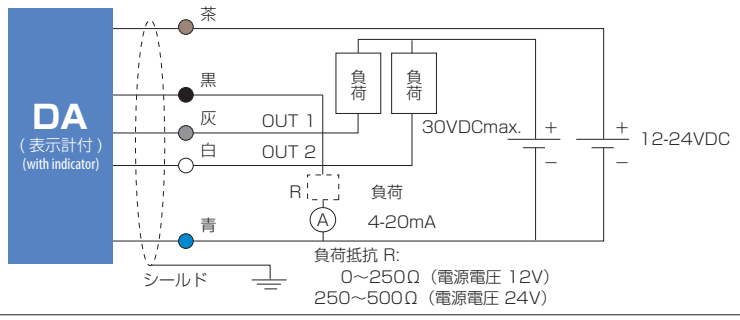
回路、配線図