# カルマン渦式流量計(アナログ出力)

# VK-HP (C type)

- 樹脂ボディのローコスト型カルマン渦式流量計です。
- 取付姿勢の制約がありません。
- IP65相当
- RoHS対応品

| | |
|---|---|
| ⚠注意 | 計測精度を保つため、接続される配管及び継手は、流路径と同等または流路径以上の内径のものを使用、配管は、IN側に5D(口径の5倍)、OUT側に2D以上の直管部を設けて下さい。<br>キャビテーションが発生しないように、流量計出口側には負荷を設置し背圧が掛かるようにしてください。 |

## 型式

対応する表示計･変換器やオプション記号は、270ページをご参照ください

| | 規格 | 出力 | 流体名 | 継手タイプ | 接続口径 | 特殊項目 |
|---|---|---|---|---|---|---|
| VK-HP | □ | C | 1 | □ | □ | |

| | |
|---|---|
| 02 | Rc3/8 |
| 03 | Rc1/2 |
| 04 | Rc3/4 |
| 05 | Rc1 |
| 06 | Rc1 1/4 |
| 07 | Rc1 1/2 |

| | |
|---|---|
| 無記入 | 標準フィッティングタイプ |
| UN | ユニオンフィッティングタイプ |

| | |
|---|---|
| 1 | 水相当液体 |

| | |
|---|---|
| C | 4-20mA出力 ※ |

| | 測定範囲 | 接続口径 | ユニオンフィッティング |
|---|---|---|---|
| 08 | 1～15L/min | Rc3/8, Rc1/2 | 対応可 |
| 10 | 2～32L/min | | |
| 15 | 5～50L/min | Rc1/2, Rc3/4 | |
| 25 | 10～150L/min | Rc1, Rc1 1/4, Rc1 1/2 | 対応不可 |

※ アナログ出力は、流量と比例した出力となります。
例): 4mA : 0L/min、20mA : Max. 流量(ただし、精度保証は測定範囲内になります。)

## 回路、配線図

4-20mA出力

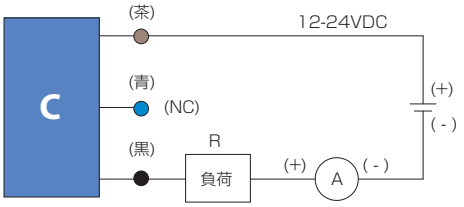


※ 接続する電源のGNDとアナログ出力のGNDは共通のGNDでご使用ください。
電源のGNDとアナログ出力のGNDが共通でない(アイソレートされている)場合には正常に出力をすることができません。
※ 5芯ケーブルを使用しています。配線色のケーブルのみをご使用ください。

## 仕様

| | |
|---|---|
| 測定流体 | 水相当液体 |
| 流量精度 | ±3% of F.S. |
| 使用温度 | 0～90℃ |
| 使用環境温度 | 0～55℃(結露、凍結なきこと) |
| 使用最高圧力 | 0.5MPa(G) |
| アナログ出力 | 4-20mA出力...負荷抵抗:200Ω以下(at 12V), 800Ω以下(at 24V) |
| 電源 | DC12-24V±10% |
| ケーブル長 | 2m |

## 構造図

**標準フィッティングタイプ**

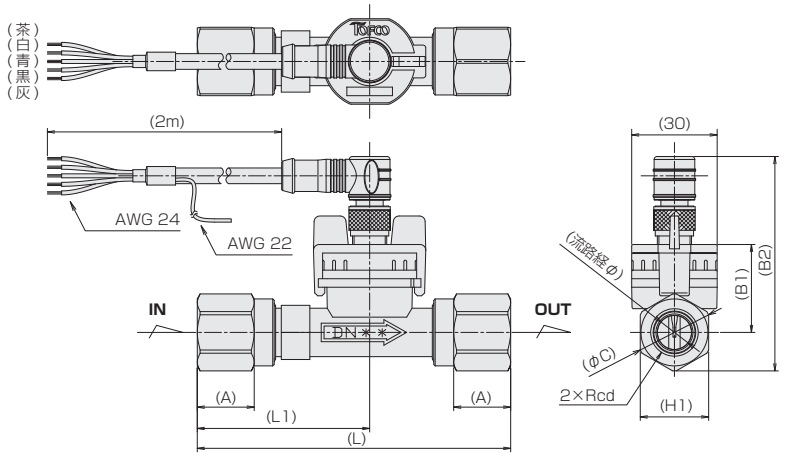


**ユニオンフィッティングタイプ**

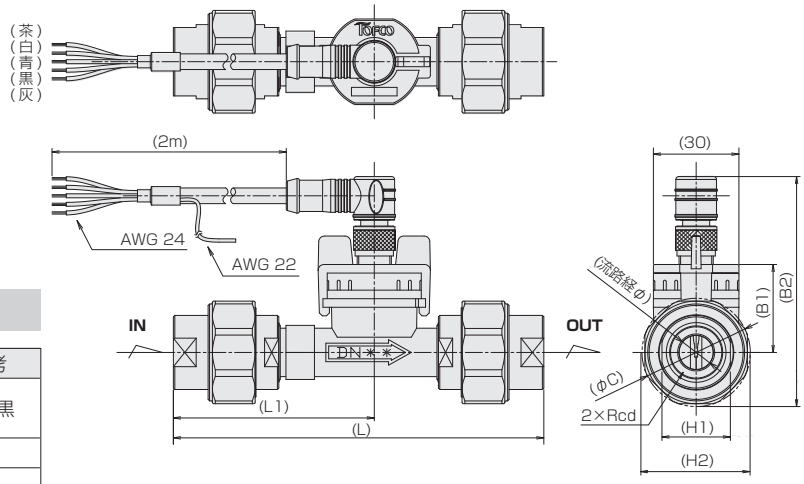


### 材質

| No. | 名称 | 材質 | 備考 |
|---|---|---|---|
| 1 | ボディ | PA6T/6I (GF40) | 色：黒 |
| 2 | フィッティング | SUS304 | |
| 3 | 検出センサ | ETFE | |
| 4 | 接続ケーブル | - | AWG 24 |
| - | Oリング | FKM | |

### 寸法表

| 規格 | フィッティングタイプ | L | L1 | A | H1 | H2 | φC | B1 | B2 | 流路径φ | Rcd |
|---|---|---|---|---|---|---|---|---|---|---|---|
| 08 | 標準 | 106 | 58.2 | 20 | 24 | - | 27 | 32.5 | 77 | 12 | 3/8, 1/2 |
| | ユニオン | 126 | 68.2 | - | | 36 | 38 | | 83 | | |
| 10 | 標準 | 110 | 60.5 | 20 | | - | 27 | 32 | 76 | | |
| | ユニオン | 130 | 70.5 | - | | 36 | 38 | | 81 | | |
| 15 | 標準 | 120 | 66.9 | 22 | 30 | - | 33 | 33 | 81 | 16 | 1/2, 3/4 |
| | ユニオン | 130 | 71.9 | - | | 44 | 46 | | 87 | | |
| 25 | 標準 | 175 | 97.5 | 30 | 50 | - | 55 | 37.5 | 96 | 26 | 1, 1 1/4, 1 1/2 |
| | | | | | 55 | | 60 | | 98.5 | | |