カルマン渦式流量計(パルス出力＋表示計)

VK-HP (A type)

- 樹脂ボディのローコスト型カルマン渦式流量計です。
- 取付姿勢の制約がありません。
- IP65相当
- RoHS対応品

注意	計測精度を保つため、接続される配管及び継手は、流路径と同等または流路径以上の内径のものを使用、配管は、IN側に5D(口径の5倍)、OUT側に2D以上の直管部を設けて下さい。 キャビテーションが発生しないように、流量計出口側には負荷を設置し背圧が掛かるようにしてください。

型式

対応する表示計･変換器やオプション記号は、270ページをご参照ください

	規格	出力	流体名	継手タイプ	接続口径	表示計	特殊項目
VK-HP	□	A	1	□	□	□	

3DT	流量表示計EM30DT(パネルマウントタイプ)とセット
3DTP	流量表示計EM30DTP(パネル埋込マウントタイプ)とセット
4ET	流量表示計EM40ET(4-20mA出力)とセット
4ETN	流量表示計EM40ETN(1-5V出力)とセット
5RT	流量&温度表示計EM45RT(4-20mA出力)とセット
5RTN	流量&温度表示計EM45RTN(1-5V出力)とセット

02	Rc3/8	05	Rc1
03	Rc1/2	06	Rc1 1/4
04	Rc3/4	07	Rc1 1/2

無記入	標準フィッティングタイプ
UN	ユニオンフィッティングタイプ

1	水相当液体

A	パルス出力（表示計とセットで使用してください）

	測定範囲	接続口径	ユニオンフィッティング
06	0.5～10L/min	Rc3/8, Rc1/2	対応可
08	1～15L/min		
10	2～32L/min		
15	5～50L/min	Rc1/2, Rc3/4	
25	10～150L/min	Rc1, Rc1 1/4, Rc1 1/2	対応不可

表示計仕様

型式	EM30DT	EM40ET	EM45RT
特長	シンプル且つコンパクト	パルスとアナログ出力付	瞬時流量と温度を同時に表示
流量表示	瞬時値	瞬時値	瞬時値
温度表示	–	–	●
警報出力	トランジスタ出力 2点	トランジスタ出力 2点	トランジスタ出力 2点
アナログ出力	–	●	●
パルス出力	–	●	–
電源/消費電流	DC24V±10%/90mA	DC24V±10%/60mA	DC24V±10%/70mA
ケーブル長	電源ケーブル：5芯 2m 信号ケーブル：3芯 1m	電源ケーブル：2芯 2m 信号出力ケーブル：6芯 2m 信号入力ケーブル：3芯 1m	電源ケーブル：10芯 2m 信号入力ケーブル：3芯 1m

※ 詳細は、表示計･変換器のページをご参照ください。

センサ仕様

測定流体	水相当液体
流量精度	±3% of F.S.
使用温度	0～90℃
使用環境温度	0～55℃(結露、凍結なきこと)
使用最高圧力	0.5MPa(G)
パルス出力	プッシュプルトランジスタ出力 ... Max. DC33V, Max. 5mA ※
電源/消費電流	DC5 - 24V±10% Max. 2mA
ケーブル長	2m

※ オープンコレクタ入力対応の表示計で使用可能です。

配線

線色	内容
茶	+DCV
青	パルス出力
黒	GND
白	-
灰	-

センサ構造図

標準フィッティングタイプ

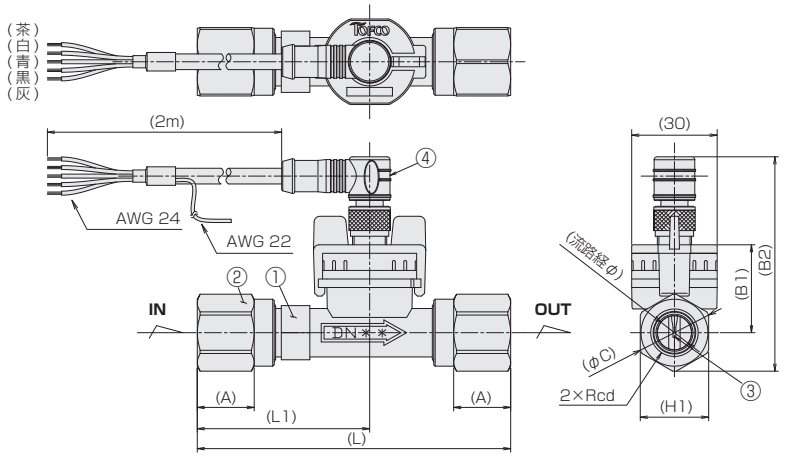

ユニオンフィッティングタイプ

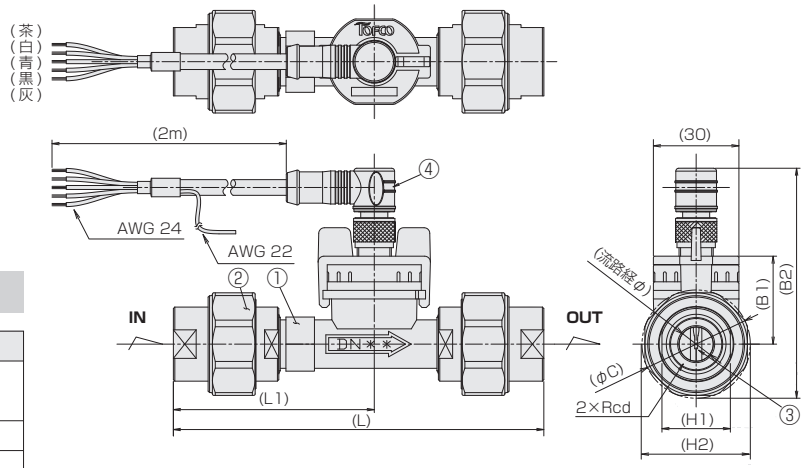

材質

No.	名称	材質	備考
1	ボディ	PA6T/6I (GF40)	色：黒
2	フィッティング	SUS304	
3	検出センサ	ETFE	
4	接続ケーブル	-	AWG 24
-	Oリング	FKM	

寸法表

規格	フィッティングタイプ	L	L1	A	H1	H2	φC	B1	B2	流路径φ	Rcd
06/08	標準	106	58.2	20	24	-	27	32.5	77	12	3/8, 1/2
	ユニオン	126	68.2	-		36	38		83		
10	標準	110	60.5	20		-	27	32	76		
	ユニオン	130	70.5	-		36	38		81		
15	標準	120	66.9	22	30	-	33	33	81	16	1/2, 3/4
	ユニオン	130	71.9	-		44	46		87		
25	標準	175	97.5	30	50	-	55	37.5	96	26	1, 1 1/4, 1 1/2
					55		60		98.5		