カルマン渦式流量計(表示付/アナログ出力)

VK-HM (G/R type)

- ステンレスボディの丈夫なカルマン渦式流量計です。
- OUT側に用途に合わせたバルブを選択可能です。
- 様々なタイプの表示計やアナログ変換器を搭載してご利用いただけます。

⚠注意	計測精度を保つため、接続される配管及び継手は、流路径と同等または流路径以上の内径のものを使用、配管は、IN側に5D(口径の5倍)、OUT側に2D以上の直管部を設けて下さい。 キャビテーションが発生しないように、流量計出口側には負荷を設置し背圧が掛かるようにしてください。

型式

	規格	出力	バルブ＊2	流体名	流量単位	最大流量	接続口径	表示計/変換器	特殊項目
VK-HM	□	□	- □	□ -	□	□ -	□ -	□ -	

無記入	表示計(形状G選択時)	EM30DT搭載
4ET		EM40ET搭載
4ETN		EM40ETN搭載
4ETV		EM40ETV搭載
5RT		EM45RT搭載
5RTN		EM45RTN搭載
無記入	変換器(形状R選択時)	EX30AR-I搭載
ARV		EX30AR-V搭載
ARW		EX30AR-W搭載
ARN		EX30AR-N搭載
ART		EX30AR-T搭載

01	Rc1/4 ＊4
02	Rc3/8
03	Rc1/2
04	Rc3/4
Max.	下記測定範囲の最大流量を記入

B	L/min
Z	特殊 ＊3

1	水
9	特殊 ＊3

S	バルブ無し
V	ボールバルブ
BV	アダプタ付ボールバルブ
NS	ストレート型ニードルバルブ
NL	L型ニードルバルブ

G	表示計搭載
R	アナログ出力(変換器搭載)

規格	測定範囲 ＊1	接続口径 ＊1
08	1～10L/min	Rc1/4, Rc3/8
10	2～20L/min	Rc3/8, Rc1/2
15	5～50L/min	Rc1/2, Rc3/4

＊1: その他の仕様に関しては、ご相談願います。
＊2: バルブはOUT側につきます。
＊3: 特殊項目は型式末尾に順番に記載してください。
＊4: ボールバルブ(V)、L型ニードルバルブ(NL)は対応不可。

仕様

測定流体	水相当液体
流量精度	±3% of F.S.
使用温度	0～50℃
使用環境温度	0～55℃(結露、凍結なきこと)
使用最高圧力	0.75MPa(G)

電気仕様

EM30DT	比較出力	NPNオープンコレクタ Max. DC35V 100mA Max. 2点
	表示	LCD4桁、流量表示(瞬時値)
	電源/消費電流	DC24V±10% 90mA Max.
EM40ET	比較出力	NPNオープンコレクタ Max. DC35V 100mA Max. 2点
	表示	LED3桁、流量表示(瞬時値)
	パルス出力	NPNオープンコレクタ Max. DC35V 10mA Max.
	アナログ出力	標準: 4-20mA 負荷抵抗 : 300Ω以下
		V,N type: 0-5V/1-5V
	電源/消費電流	DC24V±10% 60mA Max.
EM45RT	比較出力	NPNオープンコレクタ Max. DC35V 100mA Max. 2点
	表示	LED4桁、流量表示(瞬時値)
		LED4桁、温度表示
	アナログ出力	標準: 4-20mA 負荷抵抗 : 510Ω以下
		N type: 1-5V
	電源/消費電流	DC24V±10% 70mA Max.
EX30AR	比較出力	リレー出力(C接点) Max. DC30V 100mA Max. 2点
	アナログ出力	標準: 4-20mA 負荷抵抗 : 300Ω以下
		V,W,N,T type: 0-5V/1-5V/0-10V/1-10V 負荷抵抗 : 5kΩ以上
	電源/消費電流	標準: DC24V±10% 65mA Max.
		V,W,N,T type : DC24V±10% 40mA Max.

※ 詳細、及び配線図は各表示計·変換器のページを参照願います。

構造図

EM30DT 搭載型

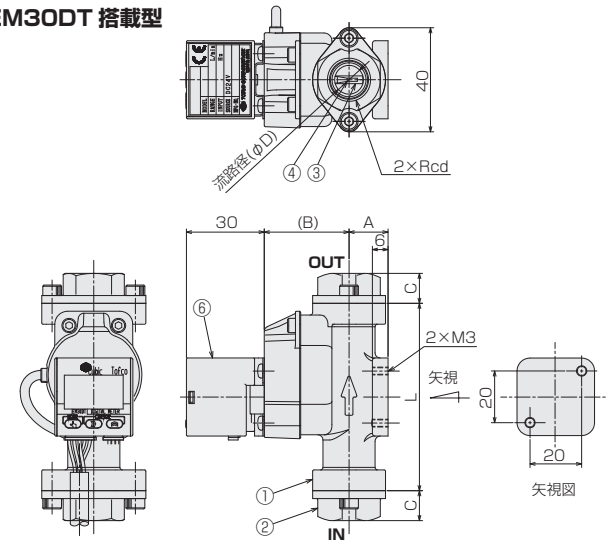

寸法表

型式	d	L	A	B	C	ΦD
VK-HM08	1/4, 3/8	72	15	34.2	11.5	12
VK-HM10	3/8	72	15	32.6	11.5	12
	1/2				17.5	
VK-HM15	1/2, 3/4	82	21	34.6	16.5	16

材質

No.	名称	材質
1	ボディ	SCS13
2	アダプタ	SCS13
3	渦発生体	PA6T / 61-GF40
4	センサ	ETFE
-	Oリング	FKM
6	表示計	-

EM40ET 搭載型

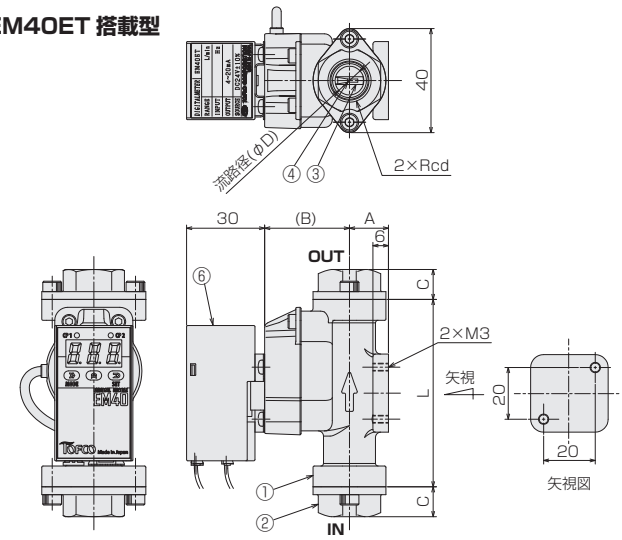
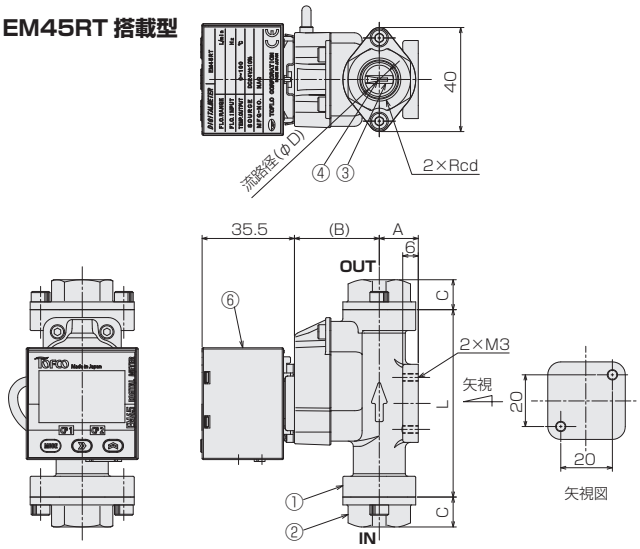
EM45RT 搭載型