カルマン渦式流量計(パルス出力＋表示計)

VK-HM (A type)

- ステンレスボディの丈夫なカルマン渦式流量計です。
- OUT側に用途に合わせたバルブを選択可能です。
- 様々なタイプの表示計と組み合わせてご利用いただけます。

注意	計測精度を保つため、接続される配管及び継手は、流路径と同等または流路径以上の内径のものを使用、配管は、IN側に5D(口径の5倍)、OUT側に2D以上の直管部を設けて下さい。 キャビテーションが発生しないように、流量計出口側には負荷を設置し背圧が掛かるようにしてください。

型式

対応する表示計･変換器やオプション記号は、270ページをご参照ください

	規格	出力	バルブ＊2	流体名	流量単位	最大流量	接続口径	表示計	特殊項目
VK-HM	□	A	- □	□ -	□	□ -	□ -	□ -	

3DT	流量表示計EM30DT(パネルマウントタイプ)とセット
3DTP	流量表示計EM30DTP(パネル埋込マウントタイプ)とセット
4ET	流量表示計EM40ET(4-20mA出力)とセット
4ETN	流量表示計EM40ETN(1-5V出力)とセット
5RT	流量&温度表示計EM45RT(4-20mA出力)とセット
5RTN	流量&温度表示計EM45RTN(1-5V出力)とセット

01	Rc1/4　＊4
02	Rc3/8
03	Rc1/2
04	Rc3/4

Max.	下記測定範囲の最大流量を記入

B	L/min
Z	特殊　＊3

1	水
9	特殊

S	バルブ無し
V	ボールバルブ
BV	アダプタ付ボールバルブ
NS	ストレート型ニードルバルブ
NL	L型ニードルバルブ

A	パルス出力

	測定範囲(L/min) ＊1	接続口径 ＊1
08	1～10	Rc1/4, Rc3/8
10	2～20	Rc3/8, Rc1/2
15	5～50	Rc1/2, Rc3/4

＊1: その他の仕様に関しては、ご相談願います。
＊2: バルブはOUT側につきます。
＊3: 特殊項目は型式末尾に順番に記載してください。
＊4: ボールバルブ(V)、L型ニードルバルブ(NL)は対応不可。

表示計仕様

型式	EM30DT	EM40ET	EM45RT
特長	シンプル且つコンパクト	パルスとアナログ出力付	瞬時流量と温度を同時に表示
流量表示	瞬時値	瞬時値	瞬時値
温度表示	–	–	●
警報出力	トランジスタ出力 2点	トランジスタ出力 2点	トランジスタ出力 2点
アナログ出力	–	●	●
パルス出力	–	●	–
電源/消費電流	DC24V±10%/90mA	DC24V±10%/60mA	DC24V±10%/70mA
ケーブル長	電源ケーブル：5芯 2m 信号ケーブル：3芯 1m	電源ケーブル：2芯 2m 信号出力ケーブル：6芯 2m 信号入力ケーブル：3芯 1m	電源ケーブル：10芯 2m 信号入力ケーブル：3芯 1m

※ 詳細は、表示計･変換器のページをご参照ください。

センサ仕様

測定流体	水相当液体
流量精度	±3% of F.S.
使用温度	0～90℃
使用環境温度	0～55℃(結露、凍結なきこと)
使用最高圧力	0.5MPa(G)
パルス出力	プッシュプルトランジスタ出力 ... Max. DC33V, Max. 5mA ※
電源/消費電流	DC5 - 24V±10% Max. 2mA
ケーブル長	2m

※ オープンコレクタ入力対応の表示計で使用可能です。

配線

線色	内容
茶	+DCV
青	パルス出力
黒	GND
白	-
灰	-

センサ構造図

バルブ無し

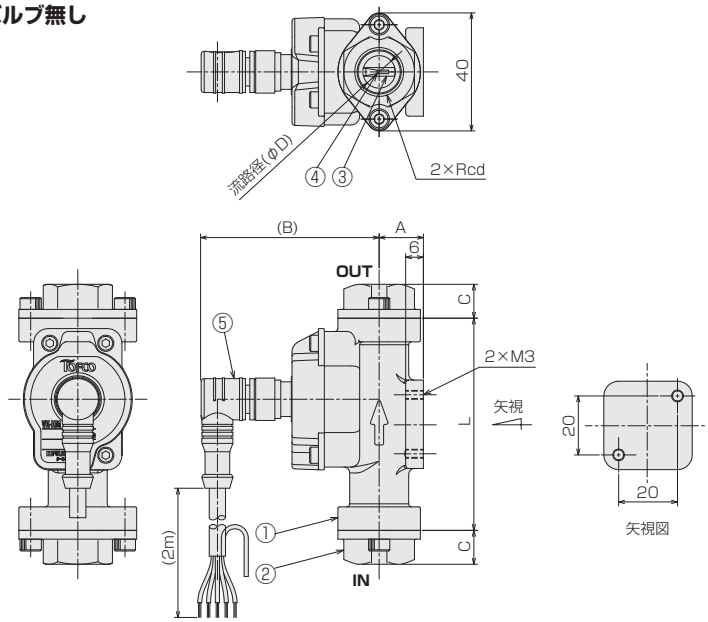

寸法表

型式	d	L	A	B	C	ΦD
VK-HM08	1/4, 3/8	72	15	63	11.5	12
VK-HM10	3/8	72	15	61	11.5	12
	1/2				17.5	
VK-HM15	1/2, 3/4	82	21	63	16.5	16

材質

No.	名称	材質	備考
1	ボディ	SCS13	
2	アダプタ	SCS13	
3	渦発生体	PA6T/61-GF40	
4	センサ	ETFE	
5	ケーブル	-	AWG 24
-	Oリング	FKM	

バルブ付

寸法表

			V	BV	NL	NS
型式	d	C	H	H	E	H
VK-HM08	1/4, 3/8	11.5	61	58	14	58
VK-HM10	3/8	11.5	61	58	14	58
	1/2	17.5			14.5	
VK-HM15	1/2, 3/4	16.5	66	59	18	59

V

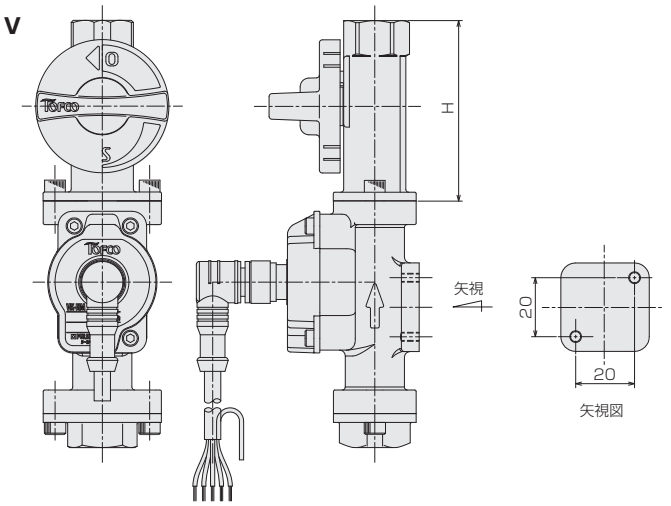

BV

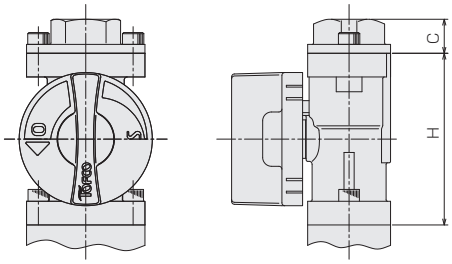

NL

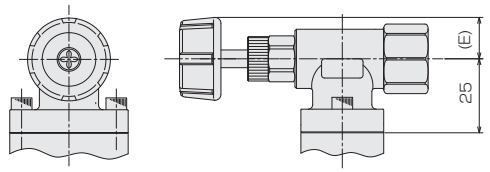
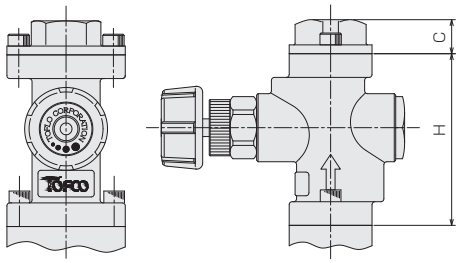
NS