流量計測マニホールド(バルブ)

TPS25/32-RF/V

TOFPINE

- ヘッダ、アダプタ、バルブをセットでご提供いたします。
- 豊富なバリエーションで、お客様の様々なニーズにお応えします。
- 設計工数、作業工数を削減致します。

型式

	本管		分岐			分岐	本管					
	規格		バルブ	サプライ/リターン	連数	口径	継手形状	口径	接続口	取付姿勢	オプション	特殊項目
TPS	□ -	R	□ -	□	□ -	□ -	□	□	□ -	□ -	□	

記入例：TPS25-RV-S3-03-A05L-D

予備ポート ＊4	
D	底面取付
B	背面取付

L	向かって左側
R	向かって右側
B	背面
D	底面
LR	左右

04	Rc3/4
05	Rc1
06	Rc1 1/4

A	アダプタのみ
L	エルボ ＊3
V	バルブ ＊3
LV	エルボ+バルブ ＊3

01	Rc1/4 ＊2
02	Rc3/8
03	Rc1/2
04	Rc3/4
R3	R1/2 ＊2
R4	R3/4 ＊2

2	2連
3	3連
4	4連
5	5連
6	6連
7	7連
⋮	⋮

S	サプライ用
R	リターン用

F	アダプタのみ
V	ボールバルブ＊1
B	アダプタ付ボールバルブ
L	L型ニードルバルブ＊1
N	ストレートニードルバルブ

＊1: 分岐口径が限定されます。
＊2: 「V」ボールバルブ、「L」L型ニードルバルブ対応不可。
＊3: 本管規格25Aのみ対応可。
＊4: 予備ポートの数量又は位置を下記のように記載願います。
予備ポートを示す記号「P」と数量を記載願います。
例1) 「-P2」…系統数の内、2系統を予備ポートとする。
予備ポートの位置を型式で示したい場合は、本管を下側に置いて、向かって左側より分岐形状の記号と予備ポートを示す「P」を並べてください。
例) ボールバルブ搭載5連、右側2つが予備ポートの場合、「-VVVPP」

	本管規格	分岐口径	本管口径
25	25A	Rc1/4, Rc3/8, Rc1/2, R1/2	Rc3/4, Rc1
32	32A	Rc1/2, Rc3/4, R3/4	Rc1, Rc1 1/4

規格寸法

規格	A	B	C	D	E	F	G	H	J
TPS25	20	26.5	47	60	(70)	26.5	56	61	4.8
TPS32	24	36	66	76	(90)	34	66	66	6

仕様

使用最高圧力	1MPa(G)
使用流体温度	Max.100℃
使用環境温度	0～55℃(結露なきこと)

構造図

組み合わせ参考例

材質
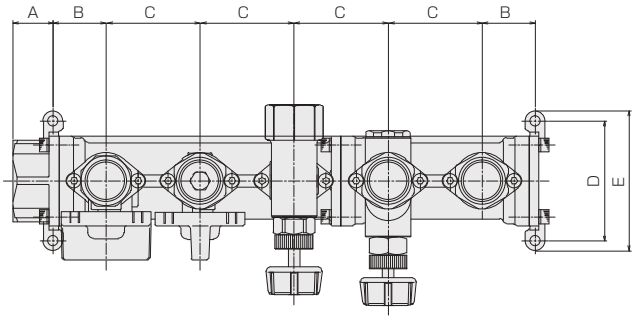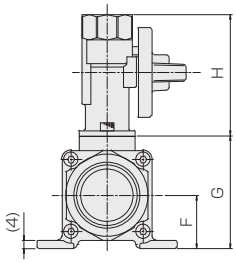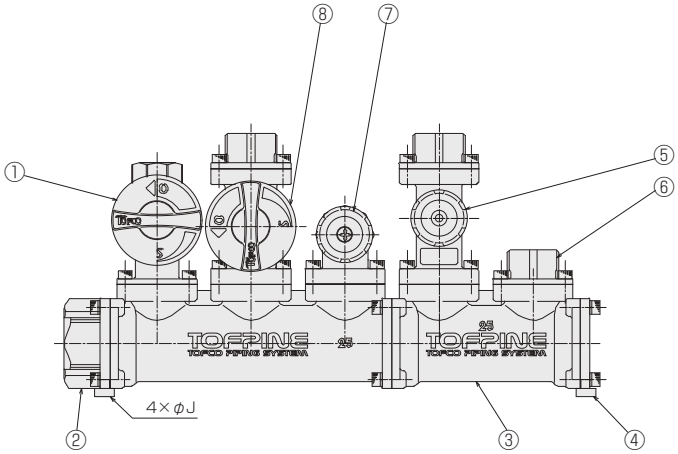
No.	名称	材質
1	ボールバルブ	SCS13 他
2	本管アダプタ	SCS13
3	マニホールド部	SCS13
4	本管プラグ	SCS13
5	ストレートニードルバルブ	SCS13 他
6	分岐アダプタ	SCS13
7	L型ニードルバルブ	SCS13 他
8	連結ボールバルブ	SCS13 他