流量計測マニホールド(バルブ)

TPR30-V

TOFPINE

- ヘッダ、アダプタ、バルブをセットでご提供いたします。
- 豊富なバリエーションで、お客様の様々なニーズにお応えします。
- 設計工数、作業工数を削減致します。

型式

本管	分岐	分岐	本管						
規格	バルブ	連数	口径	継手形状	口径	接続口	取付姿勢	オプション	特殊項目
TPR 30 -	V -	□ -	□ -	□	□	□ -	□ -	□	

記入例 : TPR30-V-3-03-A05L-D

予備ポート ＊2	
D	底面取付
B	背面取付
L	向かって左側
R	向かって右側
LR	左右
04	Rc3/4
05	Rc1
A	アダプタのみ
L	エルボ
V	バルブ
LV	エルボ+バルブ
01	Rc1/4 ＊1
02	Rc3/8 ＊1
03	Rc1/2 ＊1
R3	R1/2 ＊1
2	2連
3	3連
4	4連
5	5連
6	6連

	本管規格	分岐口径	本管口径
30	25A	Rc1/4～1/2, R1/2	Rc3/4, Rc1

＊1: 各分岐の口径が異なる場合は、向って左側より記載してください。
例) 「02/03」として位置は図面で示す。
＊2: 予備ポートの数量又は位置を下記のように記載願います。本管を下側に置いて、向かって左側より分岐形状の記号と予備ポートを示す「P」を並べてください。
例) ボールバルブ搭載5連、右側2つが予備ポートの場合、「-VVVPP」

仕様

使用最高圧力	0.5MPa(G)
使用流体温度	Max. 90℃
使用環境温度	0～55℃(結露なきこと)

構造図

組み合わせ参考例

材質
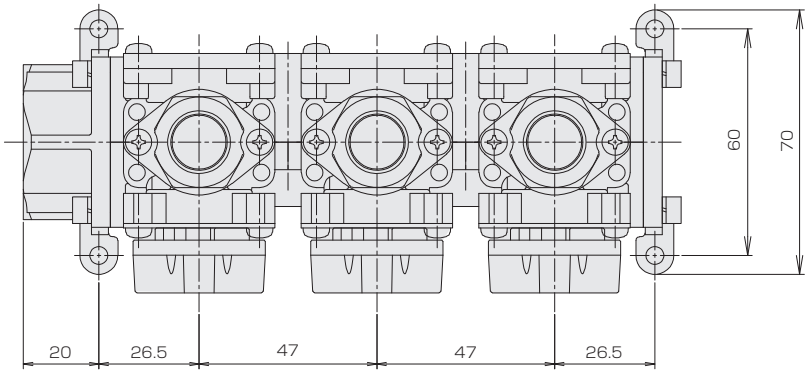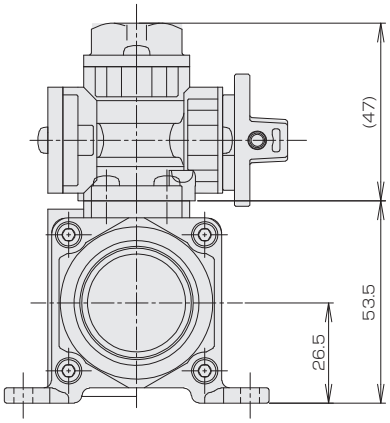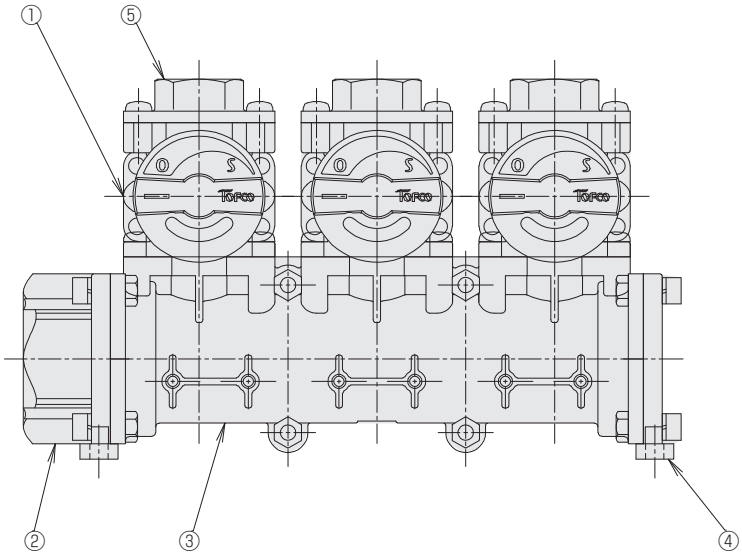
No.	名称	材質	備考
1	ボールバルブ	PPS他	SUS304/PTFE, FKM
2	本管アダプタ	SCS13	
3	マニホールド部	SCS13	
4	本管プラグ	SCS13	
5	分岐アダプタ	SCS13他