サイトフロー

S-FV

- 流量値は表示しませんが、流れているかどうかを目視で確認出来ます。
- 羽の回転によって流れを確認出来ます。
- 軸部にはセラミックベアリングを採用し耐久性アップ。

型式

	規格1	規格2	特殊項目
S-FV	□	- □	-

規格1	規格2	対応目安流量（L/min）	接続口径
30	10	水 1～10	Rc3/8
	20	水 2～20	Rc1/2
40	50	水 5～50	Rc3/4

＊特殊項目に付いては、型式末尾に順番に明記下さい。詳細は当社にお問合せ下さい。

仕様

流体	WATER
使用最高圧力	0.75MPa(G)
使用流体温度	Max. 100℃
使用環境温度	0～50℃

規格寸法

規格1	規格2	L	W	U	接続口径 (d)
30	10	66	34	3	Rc3/8
	20				Rc1/2
40	50	75	40	4	Rc3/4

注意

- 対応目安流量以下の場合は羽が回転しない場合があります。
- 対応目安流量を大幅に超えた流量域では、軸部耐久性が低下します。

構造図

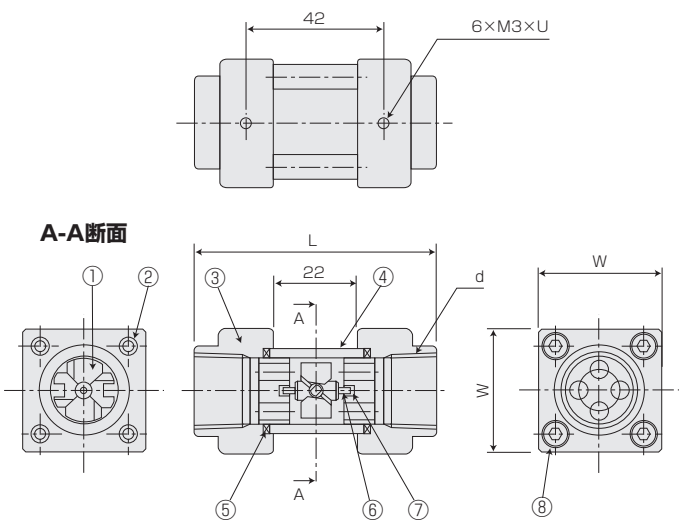

パネルカット

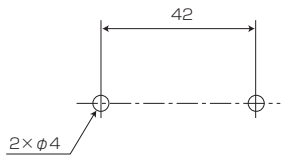

材質

No.	名称	材質
1	スクリュー	PPS-GF30
2	ステイボルト	SUS303
3	フィッティング	SCS14
4	パイプ	耐熱ガラス
5	Oリング	FKM
6	シャフト	アルミナ
7	ベアリング	アルミナ
8	六角穴付ボルト	SUS304