羽根車式流量計(パルス出力)

RF-XP　Revo flow

- ホール素子パルスカウント型
- 連続信号発振型。
- 直管部不要の大流量モデル
- PVC パイプ接続（ソケット形）

型式

対応する表示計･変換器やオプション記号は、270ページをご参照ください

	材質	規格	流体名	流量単位	最大流量	接続タイプ	オプション	特殊項目
RF-XP	□	□ -	□ -	□	□ -	UN -	□ -	

PF	パーフロパッキン
表示計	表示計・変換器とセット（オプション記号を記入）＊2
UN	ユニオン継手
Max.	下記測定範囲の最大流量を記入
B	L/min
Z	特殊　＊1
1	水
9	特殊　＊1

規格	測定範囲	ユニオン継手　呼び径
16	10～50L/min	16
25	20～100L/min	25
32	30～150L/min	30
40	40～200L/min	40
50	60～300L/min	50

A	PVC製ボディ
AS	PVC製ボディ，サファイアシャフト

＊1: 特殊項目に付いては、型式末尾に順番に明記下さい。詳細は当社にお問合せ下さい。
＊2: 当社で流量センサと表示計の合わせ込みをしてご提供いたします。表示計･変換器のオプション記号は、「表示計･変換器」のページを参照してください。
※測定範囲は水換算 20℃(293K)条件の流量です。

仕様

流量精度	±3% of F.S.
使用最高圧力	0.5MPa（G）
使用流体温度	50℃
使用環境温度	0～50℃（結露なきこと）
出力	NPNオープンコレクタ Max. DC26.4V 15mA Max. 0～約140Hz
電源	DC5～24V 8mA Max.
ケーブル長	2m

＊流れ方向は水平を標準とします。縦方向で使用する場合、計測値が精度範囲に収まらない場合があります。

規格寸法

規格	L1	L2	L3	H	D
16	210	—	100	81	48
25	210	138	100	81	70
32	235	156	110	86	82
40	280	185	120	85	100
50	320	207	150	91	106

圧力に対する流体温度

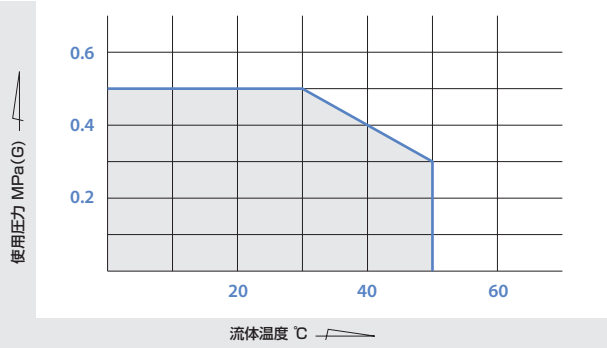

配線

AWG 24(0.2mm²)

線色	内容
白	パルス出力
灰	0V
橙	DC　5～24V ±10%

構造図

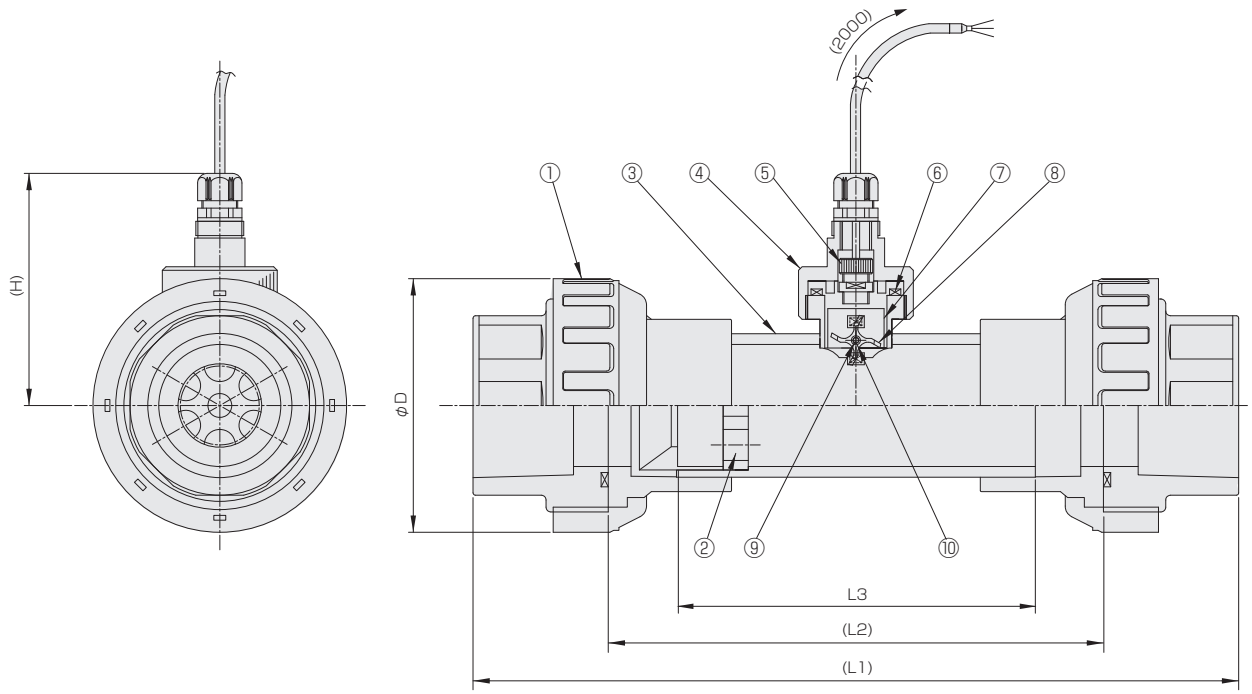

材質

No.	名称	RF-XPA	RF-XPAS	備考
1	ユニオン継手	PVC		ソケット形（JIS K6743 TS継手）
2	整流板	PVC		
3	パイプ	PVC		
4	グランド	ABS		
5	ホールICセンサ	POM/他		
6	Oリング	FKM		PF(オプション)
7	パドルリテーナ	PFA		
8	パドル	PFA		
9	シャフト	ジルコニア	サファイア	
10	ベアリング	アルミナ	サファイア	