面積式流量計

PCF-035R | Pico flow

- 潤滑油測定に特化
- ISO VG32 グレード潤滑油でキャリブレーション

⚠注意	油温･粘度が変化すると、表示と実流量に誤差が生じます。

型式

	警報	流体名	流量単位	最大流量	接続口径	特殊項目
PCF-035R -	□	□ -	B	□ -	□ -	□

規格	測定範囲
035R	0.5～5L/min
	1～10L/min
	2～20L/min

9	特殊 ＊1
D	磁気スイッチ PNP出力B接点 ＊2
C	磁気スイッチ PNP出力A接点 ＊2
B	磁気スイッチ NPN出力B接点 ＊2
A	磁気スイッチ NPN出力A接点 ＊2
2	リードスイッチB接点 ＊2
1	リードスイッチA接点 ＊2
0	スイッチ無し

9	特殊 ＊1
1	工業用潤滑油

B	L/min

Max.	下記測定範囲の最大流量を記入

03	Rc1/2
02	Rc3/8

＊1：特殊項目については型式末尾に順番に明記下さい。詳細は当社にお問合せ下さい。
＊2：A接点：設定値以上クローズ、B接点：設定値以下クローズ
＊3：他の油温・粘度については、当社にお問い合わせください。

仕様

動粘度	32mm²/s（ISO VG32グレード品）
標準温度	40℃ ＊3
実測潤滑油	ISO VC32グレードにてキャリブレーション ＊3
流量精度	±10%以内 of F.S.
最高使用圧力	1.0MPa(G)
最高使用流体温度	Max. 60℃
流れ方向	下→上

リードスイッチ

接点方法 ＊2	A接点/B接点
接点容量	DC 0～24V Max. 0.2A
ケーブル長	1m(AWG 24)

磁気スイッチ

出力形態 ＊2	NPN出力-A/B接点 PNP出力-A/B接点
電源電圧	DC+12～24V
消費電流	10mA以下
出力	オープンドレイン 耐電圧 Max. DC30V 駆動電流：100mA以下
ケーブル長	2m(AWG 24)

構造図

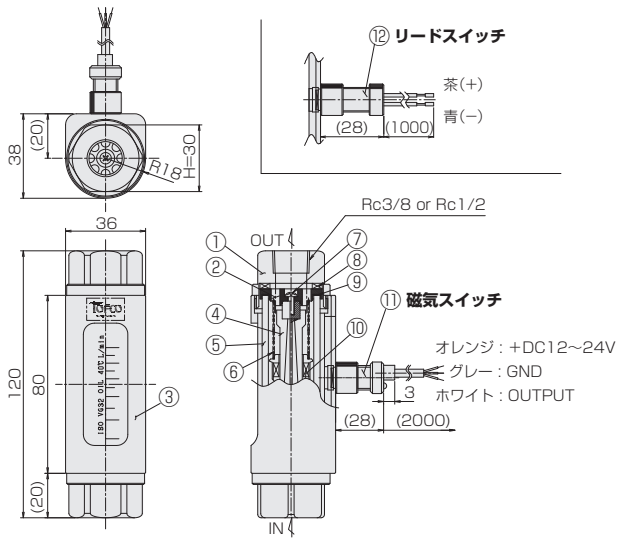

材質

No.	名称	材質	備考
1	フィッティング	C3604	Ni-3
2	ストッパー	PPS GF40	
3	ケース	AL	
4	テーパープロント	PPS GF40	
5	ガラス管	耐熱ガラス	
6	スプリング	SUS304	
7	なべ小ネジ	SUS304	
8	平パッキン	FKM	
9	シートパッキン	FKM	
10	フロート	AL	マグネット密封
11	磁気スイッチ	POM他	
12	リードスイッチ	POM他	