羽根車式流量計(パルス出力)

HF-SCA　Helical flow

- 羽根車式の耐熱タイプ。
- 小型でシンプルな為、小スペースにて有効活用できます。
- 取付姿勢の制約を受けません。
- 低温仕様も承ります。

注意	計測精度を保つため、接続される配管及び継手は、流路径と同等または流路径以上の内径のものを使用してください。

型式

対応する表示計・変換器やオプション記号は、270ページをご参照ください

	材質	出力	規格	形状	流体名	最大流量	接続口径	オプション	特殊項目
HF -	SC	A	□	0	□	□	□	□	

表示計	表示計・変換器とセット(オプション記号を記入)　＊2
02	Rc3/8
03	Rc1/2
04	Rc3/4
09	特殊　＊1
Max.	下記測定範囲の最大流量を記入
1	水
9	特殊　＊1
0	標準

規格	測定範囲	接続口径(Rc)
30	0.5～5L/min	3/8
	1～10L/min	1/2
	2～20L/min	
40	3～30L/min	1/2
	5～50L/min	3/4

A	パルス出力
SC	SUS(耐熱タイプ, Max. 140℃)

＊1: 特殊項目については型式末尾へ順番に明記して下さい。詳細は当社にお問合せ下さい。
＊2: 当社で流量センサと表示計の合わせ込みをしてご提供いたします。表示計・変換器のオプション記号は、「表示計・変換器」のページを参照してください。

規格寸法

規格	L	W	Rcd
30	66	34	3/8 1/2
40	75	40	1/2 3/4

仕様

流量精度	±3% of F.S.
使用最高圧力	0.75MPa(G) ※
使用流体温度	Max. 140℃
使用環境温度	0～55℃(結露なきこと)
パルス出力	NPN オープンコレクタ DC26.4V 15mA Max. 0～約140Hz
電源	DC5～24V ±10% 8mA Max.
ケーブル長	2m

※ 使用流体温度が100℃を超える場合、使用圧力は、0.5MPa(G)以下に抑えてご使用ください。

構造図

HF-SCA

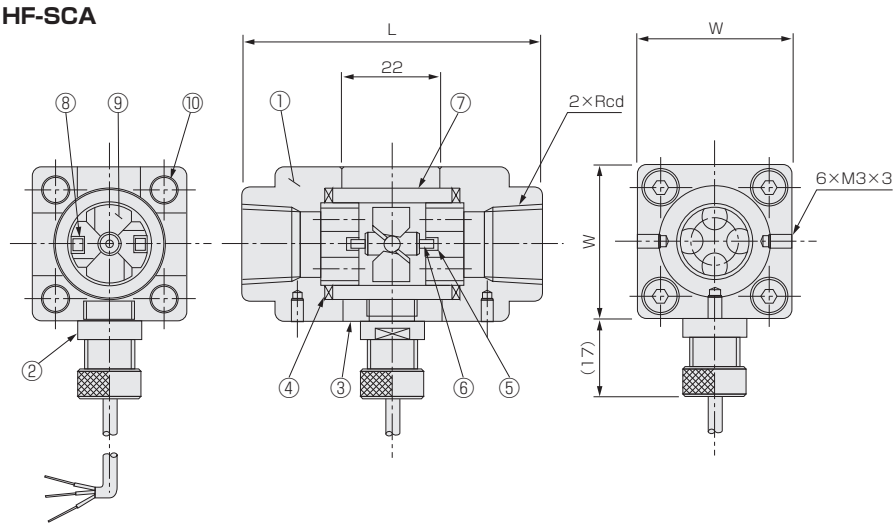

パネルカット

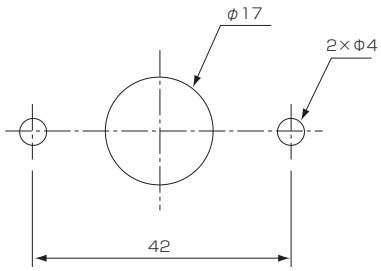

注）φ17はセンサがパネル側の時のみ必要

流れ方向

材質

No.	名称	材質	備考
1	フィッティング	SCS14	
2	センサ	POM 他	センサケーブル：AWG 24
3	ケース	PPS	
4	Oリング	FKM	
5	ベアリング	アルミナ	
6	シャフト	アルミナ	
7	パイプ	SUS304	
8	サマリウムコバルトマグネット		
9	スクリュー	PPS-GF30	
10	ステイボルト	SUS303	

配線

線色	内容
橙	+DC V
灰	GND
白	出力