羽根車式流量計

HF-PK　Helical flow

- 豊富な出力バリエーションを選択可能。
- 様々なタイプの表示計と組み合わせてご利用いただけます。
- 窓からスクリューの回転が目視できます。

⚠注意	計測精度を保つため、接続される配管及び継手は、流路径と同等または流路径以上の内径のものを使用してください。

型式

対応する表示計･変換器やオプション記号は、270ページをご参照ください

	規格	出力	形状	流体名	流量単位	最大流量	接続口径	オプション	特殊項目
HF-PK	60	□ -	0	□ -	□	□ -	□ -	□ -	

表示計	D	表示計・変換器とセット（オプション記号を記入）＊2
		防滴カバー　＊3
口径	05	Rc1
	06	Rc1 1/4
最大流量	Max.	下記測定範囲の最大流量を記入
流量単位	B	L/min
	Z	特殊　＊1
流体名	1	水
	9	特殊　＊1
出力	A	パルス出力
	G	表示計EM30DT搭載（標準）瞬時値表示＋警報出力
	I	変換器EX30AR搭載 4-20mA出力＋警報出力
	V	変換器EX30AR搭載 0-5V出力＋警報出力
	W	変換器EX30AR搭載 0-10出力＋警報出力
	N	変換器EX30AR搭載 1-5V出力＋警報出力
	T	変換器EX30AR搭載 1-10V出力＋警報出力

規格	測定範囲	口径
60	10～100L/min	Rc1, Rc1 1/4
	15～150L/min	
	20～200L/min	

＊1: 特殊項目に付いては、型式末尾に順番に明記下さい。詳細は当社にお問合せ下さい。
＊2: 表示計･変換器のページを参照し、オプション記号を記載願います。
　出力「A」…当社にて別置きの表示計にパラメータを設定して、セットで出荷いたします。
　出力「G」…標準表示計EM30DT以外を搭載する場合。
　対象：EM30, EM40, EM45, EX30シリーズ
＊3: 表示計 EM30, 変換器 EX30シリーズ用

電気仕様

A type	パルス出力	NPNオープンコレクタ Max. DC26.4V 15mA Max.
	電源/消費電流	DC5～24V±10%　8mA Max.
G type ※	比較出力	NPNオープンコレクタ Max. DC35V 100mA Max. 2点
	表示	LCD 4桁, 流量表示（瞬時値）
	電源/消費電流	DC24V±10% 90mA Max.
I type	比較出力	リレー出力(C接点) Max. DC30V 100mA Max. 2点
	アナログ出力	4-20mA 負荷抵抗：300Ω以下
	電源/消費電流	DC24V±10% 65mA Max.
V, N, W, T type	比較出力	リレー出力(C接点) Max. DC30V 100mA Max. 2点
	アナログ出力	0-5V/1-5V/0-10V/1-10V 負荷抵抗：5kΩ以上
	電源/消費電流	DC24V±10% 40mA Max.

※ EM30DTの仕様です。EM40、EM45シリーズは詳細ページを参照願います。

仕様

流量精度	±3% of F.S.
使用最高圧力	0.75MPa(G)
使用流体温度	Max. 80℃(出力A以外：Max. 50℃)
使用環境温度	0～55℃(結露なきこと)
重量	約700g

※ 表示計·変換器搭載タイプは、使用環境温度0～35℃の条件となります。使用環境温度35～55℃でご使用の場合、使用流体温度Max. 50℃までとなります。

配線

A type

AWG 24(0.2mm²)

線色	内容
橙	+DC V
灰	GND
白	パルス出力

G type

AWG 26(0.1mm²)

線色	内容
黄	CP1
緑	CP2
白	COM
黒	GND
赤	+DC V

※ EM30DTの仕様です。EM40、EM45シリーズは詳細ページを参照願います。

I, V, W, N, T type

AWG 28(0.08mm²)

線色	内容
青	GND
茶	アナログ出力
黄	CP1（N.O.）
橙	CP1（N.C.）
緑	CP2（N.O.）
紫	CP2（N.C.）
白	COM
黒	DC 0V
赤	DC +24V

構造図

材質

No.	名称	材質	備考
1	アダプタ	SCS14	
2	Oリング	FKM	
3	ウェーブワッシャー	SUS304-CSP-H	
4	ホールICセンサ	POM他	ケーブル AWG 24
5	整流板	PPS	
6	ベアリング	アルミナ	
7	シャフト	アルミナ	
8	Ass'yスクリュー	PPS	Sm-Co Mg封入
9	ボディ	ポリエーテルイミド(PEI)	クリア
10	ケース	ADC12	

A type

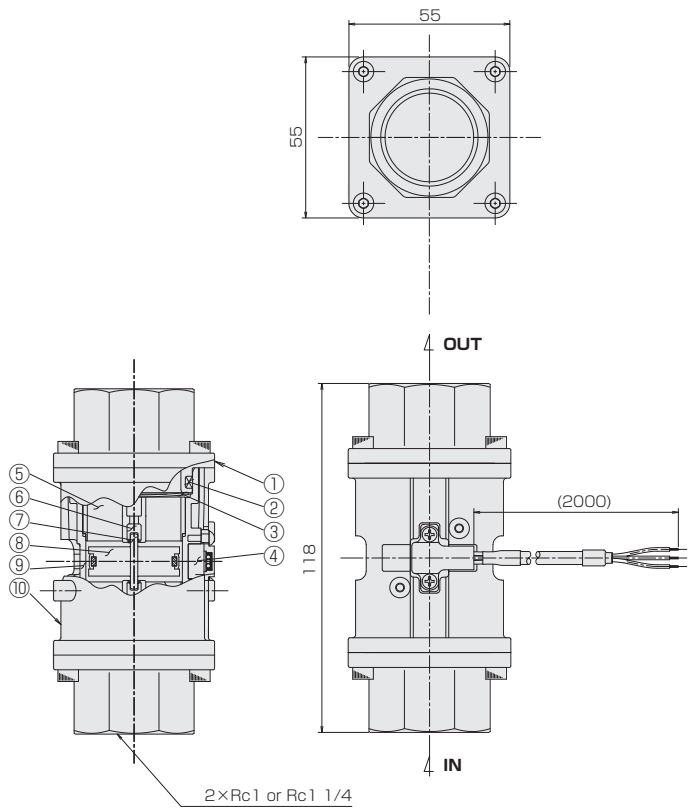

G, I, V, W, N, T type

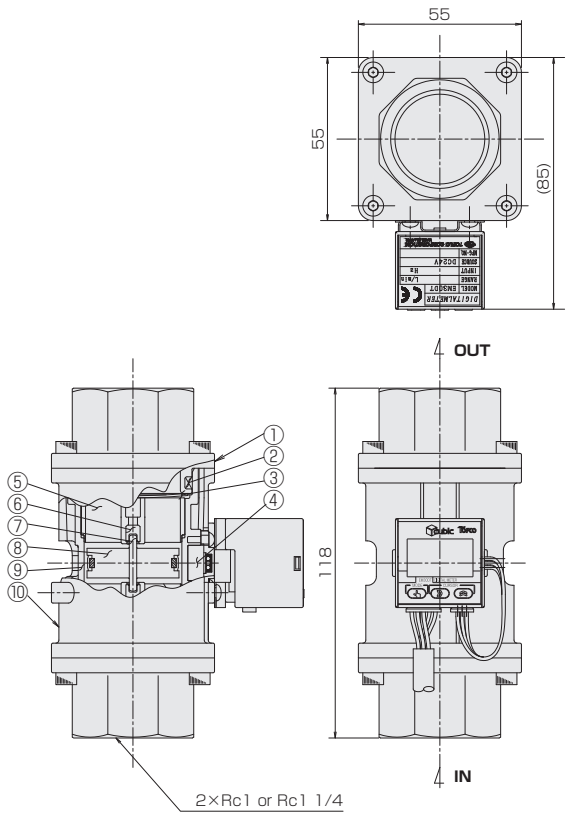

※ Gタイプのオプション仕様についてはお問い合わせください。