羽根車式流量計(アナログ出力)

HF-GCC/T　Helical flow

- 羽根車式、アナログ出力タイプ
- 流れを目視確認。
- 小型で直管部不要。
- 取付姿勢の制約なし。

注意	計測精度を保つため、接続される配管及び継手は、流路径と同等または流路径以上の内径のものを使用してください。

型式

対応する表示計･変換器やオプション記号は、270ページをご参照ください

材質	出力	規格	形状	流体名	最大流量	接続口径	オプション	特殊項目

HF - GC □ □ - 0 □ - □ - □ - □ - □

表示計	表示計・変換器とセット（オプション記号を記入）＊2
C	ケーブル1m付 AWG 26　＊3
02	Rc3/8
03	Rc1/2
04	Rc3/4
09	特殊　＊1
Max.	下記測定範囲の最大流量を記入　＊2
1	水
9	特殊　＊1
0	標準

規格	測定範囲	接続口径(Rc)
30	0.5～5L/min	3/8 1/2
	1～10L/min	
	2～20L/min	
40	3～30L/min	1/2 3/4
	5～50L/min	

C	4-20mA 出力信号＋パルス出力
T	1-10V 出力信号＋パルス出力
GC	ガラス＋SUS

＊1: 特殊項目については型式末尾へ順番に明記下さい。詳細は当社にお問合せ下さい。
＊2: 当社で流量センサと表示計の合わせ込みをしてご提供いたします。表示計･変換器のオプション記号は、「表示計･変換器」のページを参照してください。
＊3: 標準仕様はお客様にて出力ケーブルを用意していただきます。（ハウジング、コンタクトは製品に添付）
※アナログ出力は、流量と比例した出力となります。　例）: 4mA : 0L/min, 20mA : Max. 流量（ただし、精度保証は測定範囲内になります。）

規格寸法

規格	L	B	Rcd
30	66	34	3/8 1/2
40	75	40	1/2 3/4

仕様

流量精度		±3% of F.S.
使用最高圧力		0.75MPa(G)
使用流体温度		Max. 50℃
使用環境温度		0～50℃（結露なきこと）
パルス出力		NPNオープンコレクタ DC35V. Max. 10mA 0～約140Hz
アナログ出力		4-20mA 負荷抵抗：500Ω以下
		1-10V 負荷抵抗：1kΩ以上
供給電源	GCC	DC15～24V±10% 約45mA
	GCT	DC15～24V±10% 約25mA

構造図

HF-GCC/T

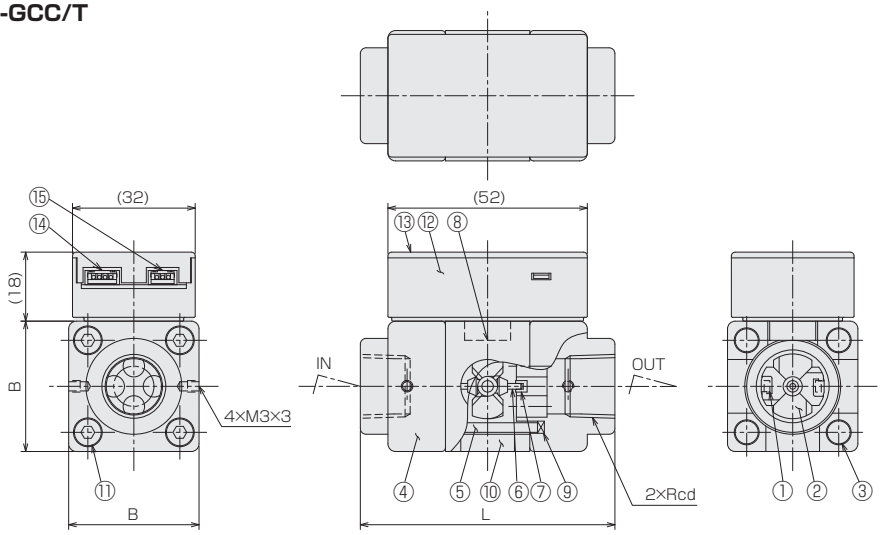

パネルカット

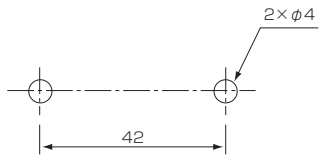

流れ方向

オプションケーブル

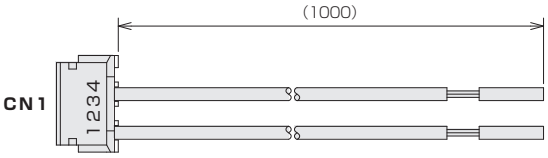

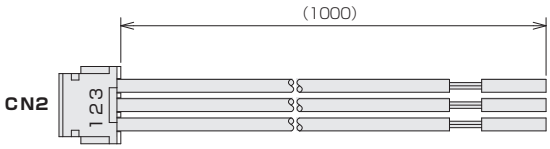

端子接続

端子 No		内容	オプションケーブル色
CN1	1	電源+側入力	茶
	2	NC	―
	3	電源 0V 入力	青
	4	NC	―
CN2	1	信号出力用コモン	白
	2	アナログ出力	灰
	3	パルス出力	黄

※添付コネクタ(JST)
CN1 ハウジング ：ZHR-4, コンタクト ：SZH-002T-P0.5
CN2 ハウジング ：ZHR-3, コンタクト ：SZH-002T-P0.5
※推奨圧着器具 ：YRS-491(JST)

材質

No.	名称	材質
1	マグネット	サマリウムコバルトマグネット
2	スクリュー	PPS-GF30
3	ステイボルト	SUS303
4	フィッティング	SCS14
5	パイプ	耐熱ガラス
6	シャフト	アルミナ
7	ベアリング	アルミナ
8	ホールICセンサ	
9	Oリング	FKM
10	ケース	ABS
11	六角穴付ボルト	SUS304
12	アンプケース	ABS
13	アンプカバー	PMMA
14	コネクタ CN1	
15	コネクタ CN2	