羽根車式流量計(パルス出力)

HF-GCA　Helical flow

- 羽根車式、パルス出力タイプ
- 流体を目視確認。
- 小型で直管部不要。
- ニードルバルブにて流量調整が可能。
- 取付姿勢の制約なし。

⚠注意	計測精度を保つため、接続される配管及び継手は、流路径と同等または流路径以上の内径のものを使用してください。

型式

対応する表示計･変換器やオプション記号は、270ページをご参照ください

	材質	出力	規格	バルブ	流体名	最大流量	接続口径	オプション	特殊項目
HF -	GC	A	□	□	□	□	□	□	

表示計	表示計･変換器とセット(オプション記号を記入)　＊2
02	Rc3/8
03	Rc1/2
04	Rc3/4
09	特殊　＊1

Max.	下記測定範囲の最大流量を記入

1	水
9	特殊　＊1

0	ニードルバルブ無し
1	OUT側ニードルバルブ ┌→（下→上後）
2	OUT側ニードルバルブ ┐→（下後→上後）

規格	測定範囲	接続口径(Rc)
30	0.5～5L/min	3/8 1/2
	1～10L/min	
	2～20L/min	
40	3～30L/min	1/2 3/4
	5～50L/min	

A	パルス出力

GC	ガラス＋SUS

＊1: 特殊項目については型式末尾へ順番に明記下さい。詳細は当社にお問合せ下さい。
＊2: 当社で流量センサと表示計の合わせ込みをしてご提供いたします。表示計･変換器のオプション記号は、「表示計･変換器」のページを参照してください。

仕様

流量精度	±3% of F.S.
使用最高圧力	0.75MPa(G)
使用流体温度	Max. 100℃
使用環境温度	0～55℃（結露なきこと）
パルス出力	NPNオープンコレクタ DC26.4V 15mA Max. 0～約140Hz
電源	DC 5～24V±10% 8mA Max.
ケーブル長	2m

急激な圧力変化や温度変化なきこと。

規格寸法

規格	L1	L2	L3	ℓ1	ℓ2	ℓ3	ℓ4	W	A1	A2	C	φR	φD	Rcd
30	66	82	98	31.5	63	17.5	12	34	34.5	22	45~57	36	25	3/8
										24			30	1/2
40	75	93.5	112	33.5	67	22.5	16.5	40	45	24	52.5~67	45	35	1/2
										27			38	3/4

配線

線色	内容
橙	DC+5~24V
灰	GND
白	パルス出力

構造図

バルブ無しタイプ

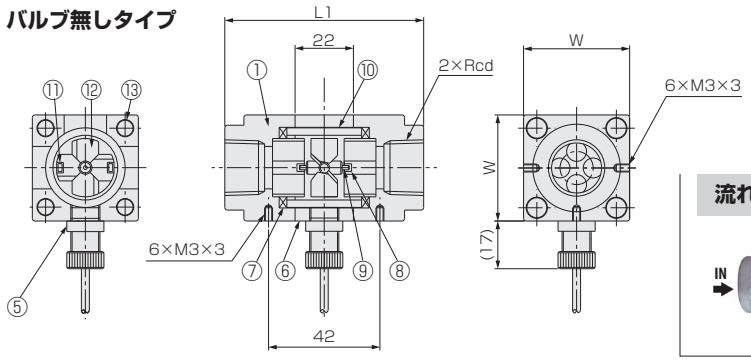

流れ方向

パネルカット

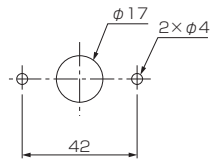

注）φ17はセンサがパネル側の時のみ必要

流れ方向 下→上後

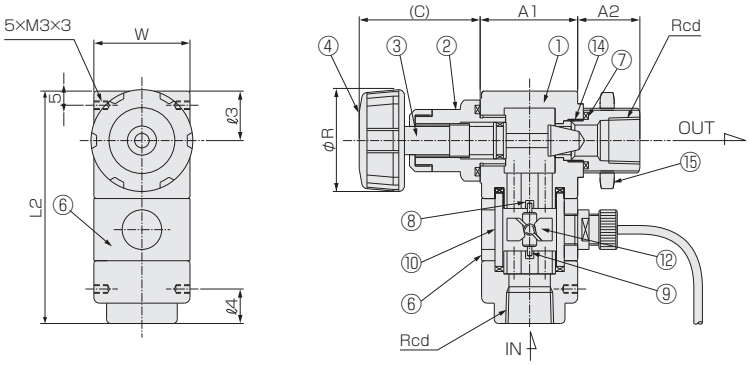

パネルカット

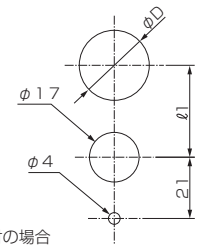

ロックナット取付の場合

注）パネル板厚は2mm以上を使用して下さい。

流れ方向 下後→上後

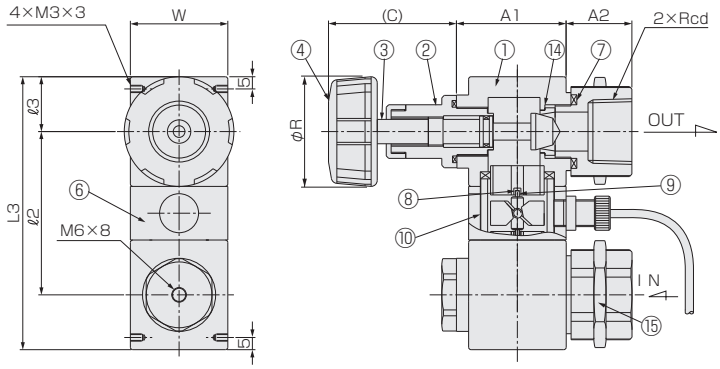

パネルカット

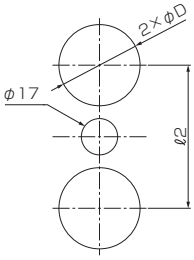

注）パネル板厚は2mm以上を使用して下さい。

材質

No.	名称	材質	備考
1	フィッティング	SCS14	PPS対応可
2	シリンダ	SUS304	
3	ニードル	SUS304	
4	ハンドル	PP	
5	ホールICセンサ	POM 他	ケーブルAWG 24
6	ケース	ABS	
7	Oリング	FKM	
8	ベアリング	アルミナ	

No.	名称	材質
9	シャフト	アルミナ
10	パイプ	耐熱ガラス
11	サマリウムコバルトマグネット	-
12	スクリュー	PPS-GF30
13	ステイボルト	SUS303
14	オリフィス	PEEK
15	ロックナット	C3604