面積式流量計

Online Store にて販売中!
http://www.tofco.jp/store/

FM-PZ

- 警報スイッチが取付可能です。
- 短納期。低価格。

型式

	規格	液体用	バルブ	警報	流体名	流量単位	最大流量	接続口径	オプション	特殊項目
FM-PZ	□	W -	□	□	□ -	□	□ -	□ -	□ -	

T1	ショートタイプ　＊3	
FKM	パッキン：フッ素ゴム	
01	Rc1/4	25
02	Rc3/8	50
03	Rc1/2	
Max.	下記測定範囲の最大流量を記入	
A	mL/min	
B	L/min	
Z	特殊　＊1	
1	水	
9	特殊　＊1	
0	スイッチ無し	
1	リードスイッチA接点　＊2	
2	リードスイッチB接点　＊2	
A	磁気スイッチ NPN出力A接点　＊2	
B	磁気スイッチ NPN出力B接点　＊2	
C	磁気スイッチ PNP出力A接点　＊2	
D	磁気スイッチ PNP出力B接点　＊2	
9	特殊　＊1	
0	ニードルバルブ無し	
1	下側ニードルバルブ付	
2	上側ニードルバルブ付	
9	特殊　＊1	

規格	測定範囲	口径	材質
25	40～500mL/min	Rc1/4	SCS14
	0.1～1L/min		
	在庫 0.2～2L/min		
	在庫 1～5L/min		
50	0.3～3L/min	Rc3/8, Rc1/2	SCS14
	0.4～5L/min		
	1～10L/min		
	1～15L/min		
	2～20L/min		
	3～30L/min		

＊1: 特殊項目に付いては、型式末尾に順番に明記下さい。
詳細は当社にお問合せ下さい。
＊2: A接点:設定値以上クローズ
B接点:設定値以下クローズ
＊3: 規格25のみ対応。
＊　測定範囲は水換算 20℃{293K}条件の流量です。
＊　スイッチ設定範囲は、F.S.流量の約20～80%が使用範囲です。ただし、個々の目盛や接点方式等により使用範囲は異なります。
※　Max. 5L/minの場合、供給圧力が0.08MPa(G)以上必要となります。
※　在庫 は即納品です。ただし、スイッチ無しの下記型式に限定。
FM-PZ25W-101-B□-01

仕様

流量精度	±5% of F.S.
使用最高圧力	0.8MPa(G)
使用流体温度	Max. 80℃ / パッキン材質FKM：Max. 100℃ ※
使用環境温度	0～50℃(結露なきこと)

※ パッキン材質 FKMはオプション扱いとなります。

リードスイッチ仕様

接点方法 ※	A接点 B接点
接点容量	DC 0～24V Max. 0.2A
ケーブル長	50cm (AWG 24)

磁気スイッチ仕様

出力形態 ※	NPN出力-A接点 NPN出力-B接点 PNP出力-A接点 PNP出力-B接点
電源電圧	DC+12～24V
消費電流	10mA以下
出力	オープンドレイン 耐電圧 Max. DC30V 駆動電流：100mA以下
ケーブル長	2m (AWG 24)

※ A接点：設定値以上クローズ
B接点：設定値以下クローズ

規格寸法

規格	タイプ	L	L1	L2
25	標準	154	130	100
	ショートタイプ	139	115	85

構造図

FM-PZ25 (リードスイッチ付)

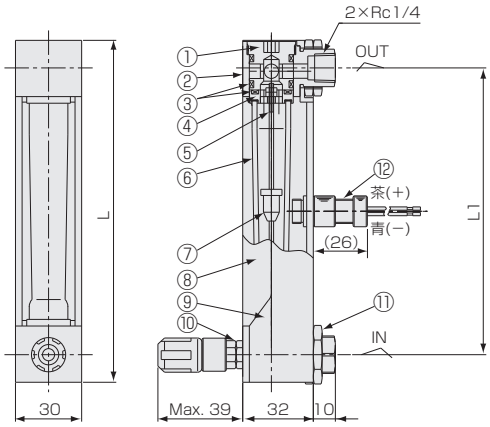

FM-PZ50 (リードスイッチ付)

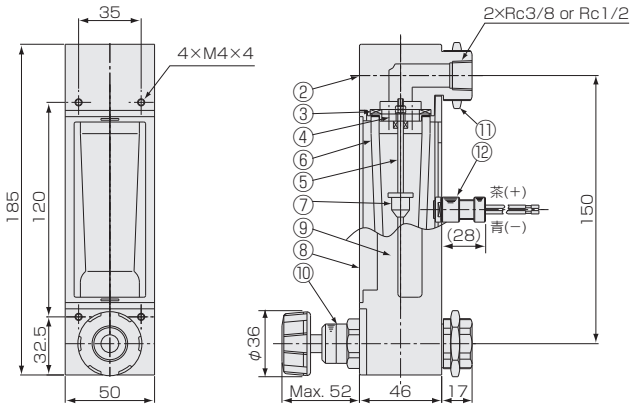

パネルカット

FM-PZ25 スイッチ付

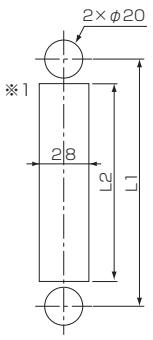

FM-PZ50 スイッチ付

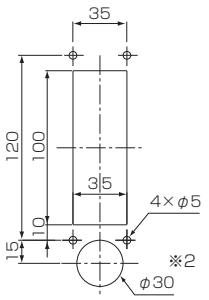

パネル埋込取付

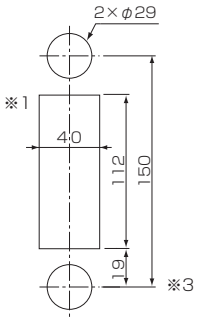

パネル前面取付

磁気スイッチ

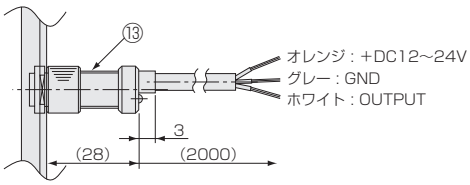

※1: リードスイッチ付きの場合、磁性体パネルには固定できません。
※2: 取付の際には一時的にハンドルを外してください。
※3: パネル板厚:1.2mm以上

材質

No.	名称	材質
1	キャップ	PPS
2	フィッティング	SCS14
3	パッキン	NBR
4	ストッパー	POM/PPS/SUS316
5	ガイドポール	SUS316
6	テーパー管	耐熱ガラス

No.	名称	材質	備考
7	フロート	SUS316/SUS304	マグネット密封(スイッチ付)
8	フロントプレート	PA12	
9	ケース	ADC12	
10	ニードルバルブ	SUS316	オリフィス: PEEK
11	ロックナット	C3604/Ni-3	
12	リードスイッチ	SUS303 他	AWG 24
13	磁気スイッチ	POM 他	AWG 24