面積式流量計

FM-PR

- 中～大流量対応のパネル取付型流量計
- 流量調整バルブと警報スイッチ取付可能

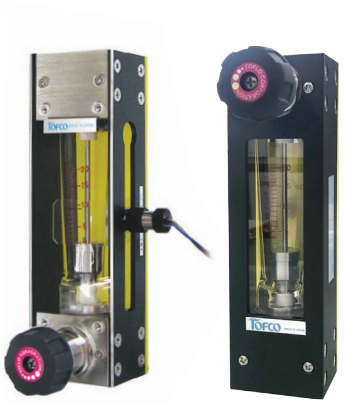

型式

	規格	液体用	形状	警報	流体名	流量単位	最大流量	接続口径	オプション	特殊項目
FM - PR	□	W -	□	□	□ -	□	□ -	□ -	□ -	

B	スタンド付(自立型)　＊5
SW	スウェジロックタイプ継手付
FKM	パッキン：フッ素ゴム
02	Rc3/8
03	Rc1/2
04	Rc3/4
05	Rc1
06	Rc1 1/4
07	Rc1 1/2
Max.	下記測定範囲の最大流量を記入
B	L/min
Z	特殊　＊2
1	水
9	特殊　＊2
0	スイッチ無し
1	リードスイッチ横A接点（PR40型は不可）　＊3　＊4
2	リードスイッチ横B接点（PR40型は不可）　＊3　＊4
3	リードスイッチ後A接点　＊4
4	リードスイッチ後B接点　＊4
A	磁気スイッチ NPN出力A接点　＊4
B	磁気スイッチ NPN出力B接点　＊4
C	磁気スイッチ PNP出力A接点　＊4
D	磁気スイッチ PNP出力B接点　＊4
9	特殊　＊2
0	パネル前面取付型 ニードルバルブ無し
1	パネル前面取付型 下側ニードルバルブ付
2	パネル前面取付型 上側ニードルバルブ付
3	パネル埋込取付型 ニードルバルブ無し
4	パネル埋込取付型 下側ニードルバルブ付
5	パネル埋込取付型 上側ニードルバルブ付
9	特殊　＊2

規格	測定範囲 (L/min)	口径	材質
40	0.3～3	Rc3/8	SUS304
	0.4～4		
	0.4～5		
50	0.3～3	Rc3/8 Rc1/2	
	0.4～5		
	1～10		
	1～15		
	2～20		
	3～30　＊1		
60	2～20	Rc1/2, Rc3/4	
	3～30		
	4～50　＊1		
80	4～50	Rc1, Rc11/4, Rc11/2	
	10～100		

＊1:スイッチ付不可
＊2:特殊項目については、型式末尾に順番に明記下さい。
詳細は当社にお問合せ下さい。
＊3:スイッチ横は向かって右側が標準です。
＊4:A接点:設定値以上クローズ、B接点:設定値以下クローズ(磁気スイッチは後付のみとなります)
＊5:スタンドはPR50のみ対応。
※ 測定範囲は水換算 20℃(293K)条件の流量です。
※ スイッチ設定範囲は、F.S.流量の約20～80%が使用範囲です。ただし、個々の目盛や長さや接点方法等により使用範囲は異なります。

仕様

流量精度	±5% of F.S.
使用最高圧力	0.8MPa(G)
使用流体温度	Max. 80℃ / パッキン材質 FKM：Max. 100℃ ※
使用環境温度	0～50℃ (結露なきこと)

※パッキン材質 FKMはオプション扱いとなります。

リードスイッチ仕様

接点方法 ※	A接点/B接点
接点容量	DC 0～24V Max. 0.2A
ケーブル長	50cm(AWG 24)

※磁気スイッチ仕様は巻末の技術資料をご参照下さい。

規格寸法

規格	L	L1	L2	L3	L4	L5	B	b1	b2	H	φR	φD2	φd	Mx	Z	φD1	T	口径	備考
40	157	130	102	90	14	94	39	25	37	38 〔37〕	28	20	5	M4×7	30～38 〔31～39〕	24	17	Rc3/8	〔 〕寸法は、パネル埋込型 【 】寸法は、センサ後付タイプ
50	185	150	120	100	15	112	53	35	40	44 【46】	36	30		M4×9	40～52	24	17【15】	Rc3/8	
																29	19【17】	Rc1/2	
60	210	160	140	105	10	102	62	40	42	56	45	31			44～59	35	19	Rc1/2	
																38	22	Rc3/4	
80	307	235	175	145	30	145	91	42	56	81	55	52	6	M5×10	60～84	56	25.5	Rc1, Rc11/4	
																61	27.5	Rc1 1/2	

構造図

FM-PR40/50/60
パネル前面取付型 リードスイッチ後付

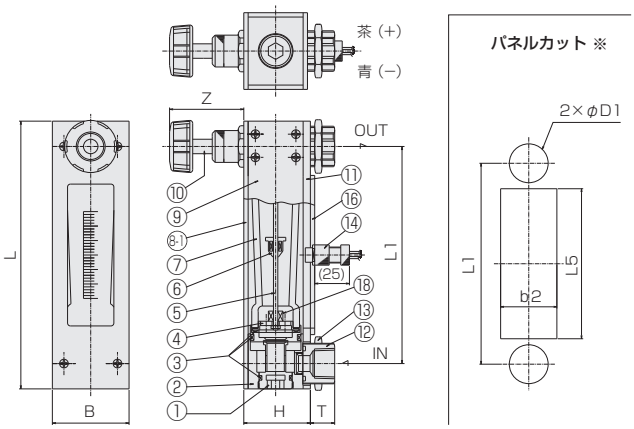

FM-PR
パネル埋込取付型 リードスイッチ横付

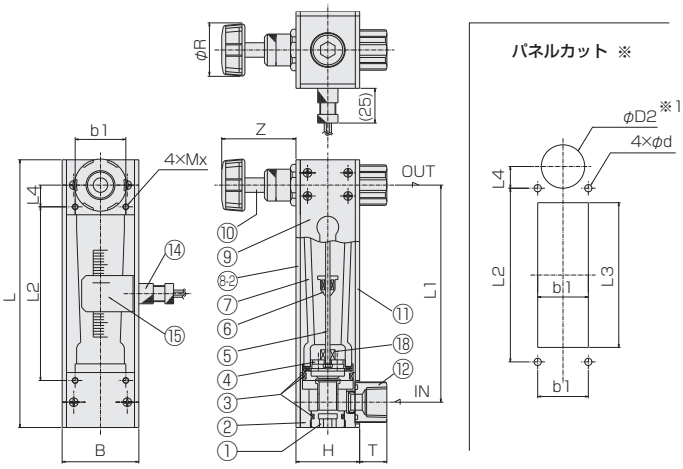

※ リードスイッチ付きの場合、磁性体パネルには固定できません。
※1: 取付の際には一時的にハンドルを取り外してください。

FM-PR80
パネル前面取付型 磁気スイッチ付

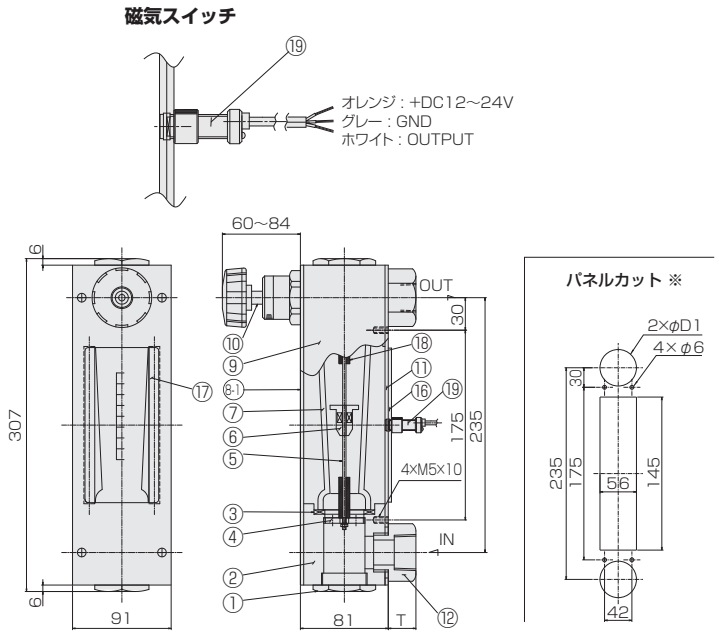

材質

No.	名称	材質	備考
1	キャップ	SUS316	
2	フィッティング	SUS304	
3	パッキン	NBR	
4	ストッパー	SUS316	
5	ガイドポール	SUS316	
6	フロート	SUS304/ SUS316/Ti	マグネット密封(スイッチ付)
7	テーパー管	耐熱ガラス	
8-1	フロントプレート	Al,PMMA	
8-2	フロントプレート	PMMA	クリア
9	サイドプレート	Al	
10	ニードルバルブ	SUS316	オリフィス:PEEK
11	バックプレート	PMMA	イエロー
12	アダプタ	SUS316	
13	ロックナット	C3604/Ni-3	ニッケルメッキ
14	リードスイッチ	SUS303 他	AWG 24
15	ポインター	PMMA	クリア
16	スイッチプレート	ベークライト	ブラック (PR40:なし)
17	ステイボルト	SUS304	
18	ゴムストッパー	FKM	
19	磁気スイッチ	POM 他	AWG 24