フローコントローラ

FLC700

- 流量センサ内蔵型の低価格水量コントローラです。
- 面間150mm のコンパクト設計で、今までの流量計のスペースに代用可能。
- ステッピングモータ採用により、信頼性、耐久性に優れています。
- PID 制御と独自のバルブ構造により、高応答性（2～3s）、高安定性。
- メンテナンスが容易な、簡単取り外しユニオンタイプアダプタを採用。
- 豊富な入出力機能。

⚠注意	計測精度を保つため、接続される配管及び継手は、流路径と同等または流路径以上の内径のものを使用してください。

型式

	規格	形状	流体名	流量単位	最大流量	接続口径	入出力	オプション	特殊項目
FLC	□ -	□	□ -	□	□ -	□ -	□ -	□ -	

SC	出力信号ケーブル2m付　＊2
A	4-20mA
V	0-5V
N	1-5V
04	Rc3/4
05	Rc1
Max.	下記測定範囲の最大流量を記入　＊2
B	L/min
Z	特殊　＊1
1	水
9	特殊　＊1
0	表示一体型
1	表示分離型

規格	流量計	制御流量範囲	接続口径
705	軸流羽根車式流量計内蔵	5～50L/min	Rc3/4, Rc1
710		10～100L/min	

＊禁油仕様は特殊となります。
＊1: 特殊項目については型式末尾へ順番に明記下さい。詳細は当社にお問合せ下さい。
＊2: 表示分離型専用になります。電源ケーブル1m、コントロール信号ケーブル2mは標準添付しています。

仕様

項目		FLC705	FLC710
制御流量範囲		5～50L/min	10～100L/min
流体		WATER, その他冷却水等	
流量精度		±5% of F.S.	
制御圧力範囲		0.2～0.4MPa(G) 耐圧 : 0.5MPa(G) 必要差圧 : 0.2MPa	
使用温度範囲		0～60℃(耐熱 : 80℃) 結露及び凍結なきこと。	
使用環境温度		0～50℃　結露及び凍結なきこと。	
入力	パルス入力	内蔵流量センサよりオープンコレクタ・パルス入力	
	アナログ入力	設定流量値入力 : 設定流量を外部より遠隔操作可能 4－20mA(入力インピーダンス : 20Ω) 0－5V/1－5V(入力インピーダンス :1MΩ)	
	プリセット入力	設定流量値入力：プリセット端子の ON/OFF により設定流量の変更可能 設定流量値１点＋３点（最大４点の設定流量）	
		制御開始 / 停止入力：制御開始 / 停止により無駄なバルブ動作を防ぎ、設定流量値の変更も２点可能 制御開始 / 停止＋設定流量値２点	
出力	アナログ出力（1点）＊1	測定流量値：4－20mA（負荷抵抗 300Ω以下） 0－5V/1－5V（負荷抵抗 1kΩ以上）	
	警報出力	リレー出力 : 2 点 (上上限 , 上下限 , 下下限)DC35V, 0.1A Max.	
全閉機能		設定流量0L/min時､バルブが全閉する。 ※	
表示		瞬時流量表示 / 設定流量表	
電源		DC24V±10%, Max450mA(待機時 : 約 100mA	
ケーブル長		表示一体型：２m	
重量		表示一体型：約 1500ｇ 表示分離型：約 1500ｇ(オプションケーブル含む)	

＊1: アナログ出力は､流量と比例した出力となります。 例): 4mA : 0L/min(別途設定可), 20mA : Max. 流量(ただし､精度保証は測定範囲内になります。)
※バルブは全閉しますが､完全に止水を保証するものではありません。

構造図

表示一体型

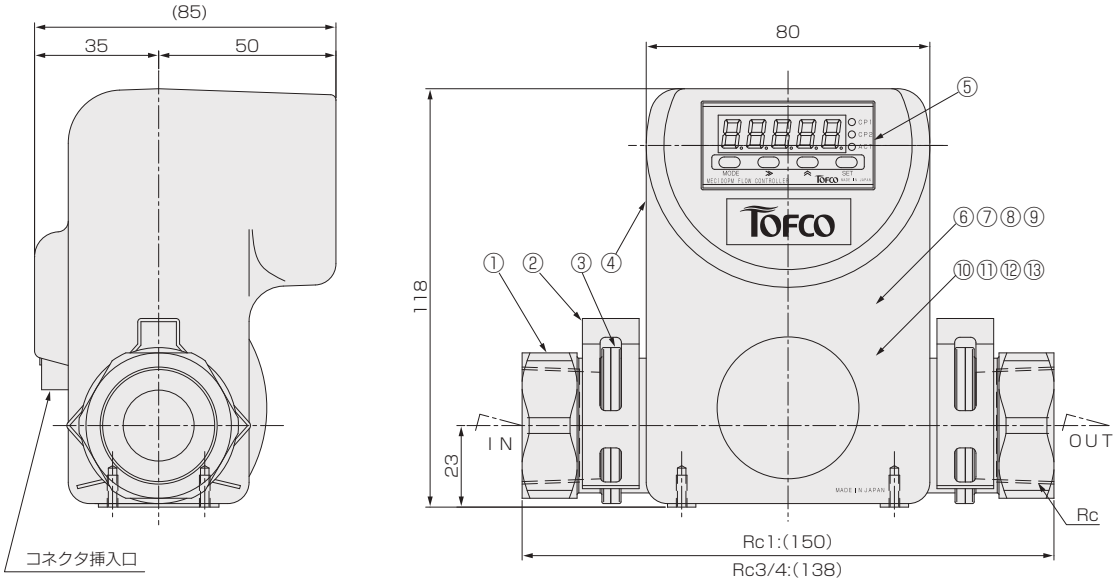

材質

No.	名称	材質	備考
1	アダプタ	SCS13	
2	取付金具	SUS304	
3	ボディ	SCS13	
4	カバー	AL	塗装
5	コントローラ	PC等	MEC100PM
6	ステッピングモータ	POM等	
7	固定Oリング	FKM	
8	摺動Oリング	HNBR	
9	バルブパッキン	PTFE	充填材入り
10	流量センサ	PPS	羽根車式
11	流量センサ軸受	アルミナ	
12	バルブ	SUS304	
13	バルブシャフト	SUS304	

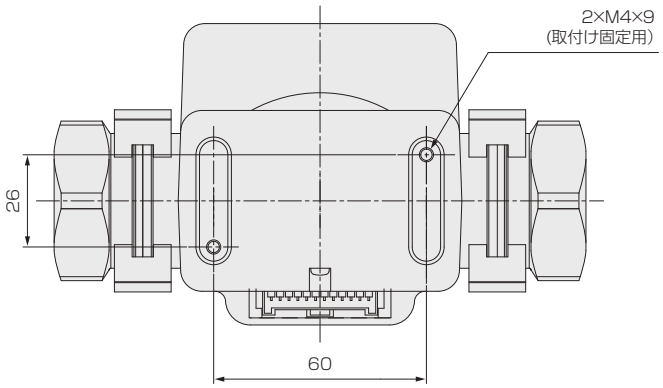

付属ケーブル

No.	線色	内容
1	橙(黒2点)	電源 DC0V
2	橙(赤2点)	電源 DC24V
3	橙(赤1点)	アナログ出力 OUT
4	橙(黒1点)	アナログ出力 COM
5	灰(赤1点)	プリセット 1
6	灰(黒1点)	プリセット COM
7	白(赤1点)	プリセット 2
8	白(黒1点)	警報接点 CP1
9	黄(赤1点)	警報接点 COM
10	黄(黒1点)	警報接点 CP2
11	桃(赤1点)	アナログ入力 IN(入力H)
12	桃(黒1点)	アナログ入力 COM

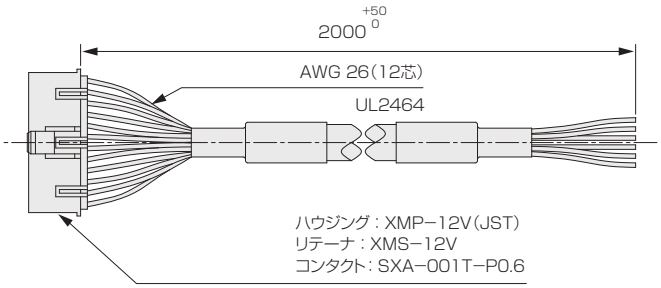

構造図

表示分離型 コントロールバルブ部

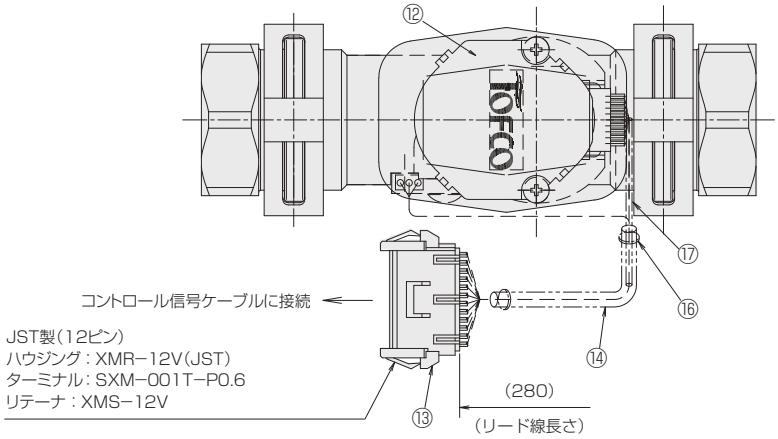

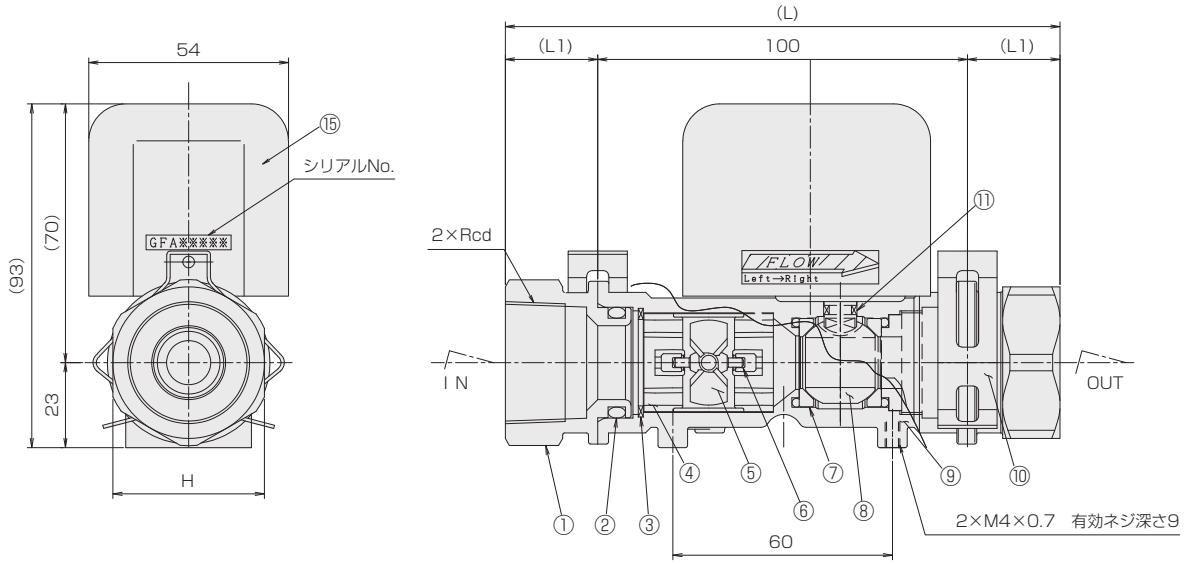

パネルカット

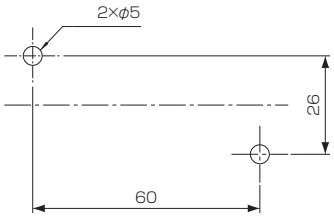

※コントローラ、ケーブル類はFLC600シリーズを参照して下さい。

Rcd	L	L1	H
Rc3/4	138	19	34
Rc1	150	25	41

材質

No.	名称	材質	備考
1	アダプタ	SCS13	
2	パッキン	FKM	固定シール部
3	止め輪	SUS304	
4	整流板	PPS	
5	スクリュー	PPS	
6	軸受け	アルミナ	
7	ボールパッキン	PTFE	充填材入り
8	ボール	SUS304	
9	ボディ	SCS13	
10	ジョイント金具	SUS304	
11	パッキン	HNBR	摺動シール部
12	ステッピングモータ	POM等	
13	コネクタ	PA66等	JST 12ピン
14	SFチューブ	ポリエステル	色：グレー
15	モータカバー	AL	
16	結束バンド	PA66	
17	収縮チューブ	ポリオレフィン樹脂	UL, VW-1