羽根車式流量計(パルス出力)

FF-S (P type) Fin flow

- ホール素子パルスカウント型。
- 高温･高圧タイプも対応可能。
- 様々な表示計･変換器とセット可能(オプション)

⚠注意 計測精度を保つため、接続される配管及び継手は、流路径と同等または流路径以上の内径のものを使用し、IN側には10D以上の直管部を設けてください。(D:鋼管内径)
樹脂製品については、薬品の混入使用はご遠慮ください。また、金属配管シール剤が樹脂キャップに付着しないよう注意してください。シール剤の種類によっては雰囲気でも破損するため、エポキシ系を推奨します。

型式

対応する表示計･変換器やオプション記号は、270ページをご参照ください

	規格	出力	材質	流体名	最大流量	オプション	特殊項目
FF-S	□	P	□ -	□ -	□ -	□ -	

R	流れ方向 右→左 ＊2
表示計	表示計･変換器とセット(オプション記号を記入) ＊3

5	0.5～5L/min
10	1～10L/min
30	3～30L/min
50	5～50L/min
100	10～100L/min
150	15～150L/min
200	20～200L/min

1	水
9	特殊 ＊1

C	樹脂キャップ
S	金属キャップ

P	パルス出力

規格	測定範囲(L/min)	接続口径
80	0.5～5	Rc3/8
85	1～10	Rc3/8
90	3～30	Rc1/2
95	5～50	Rc3/4
100	10～100	Rc1
120	15～150 or 20～200	Rc1 1/4

＊1: 特殊項目については型式末尾へ順番に明記してください。詳細は当社にお問い合わせください。
＊2: 標準の流れ方向は向かって左→右です。
＊3: 当社で流量センサと表示計の合わせ込みをしてご提供いたします。表示計･変換器のオプション記号は、「表示計･変換器」のページを参照してください。
※測定範囲は水換算20℃(293K)条件の流量です。

仕様

項目	Cタイプ(樹脂キャップ)	Sタイプ(金属キャップ)
流量精度	±3% of F.S.	
使用最高圧力	0.7MPa(G) at 40℃	1MPa(G)
使用最高温度	60℃ at 0.5MPa(G)	100℃ ※
使用環境温度	0～50℃(結露なきこと)	0～80℃(結露なきこと)
出力	NPNオープンコレクタ Max. DC26.4V, 15mA Max, 0～約140Hz	
電源/消費電流	DC5～24V 約8mA	
ケーブル長	2m	

※ 使用温度70℃以上の場合につきましては、DC5～12Vの範囲でご使用ください。

規格寸法

規格	W	L1	L2	L3	B1	B2	H	T	流路径	Rc
80	80	55	51	15	42.5	18.5	24	26	5.5	3/8
85	80	55	51	15	42.5	18.5	24	26	9.5	3/8
90	90	55	51	15	47.5	22.5	30	31	13	1/2
95	95	66	62	17	47.5	24.5	34	31	13	3/4
100	100	70	66	21	47.5	21.5	42	31	18	1
120	120	76	72	25	60	25	50	33.5	26.4	1 1/4

配線

線色	内容
白黒	パルス出力
黒	0V
赤	DC 5～24V ±10%

AWG 25

構造図

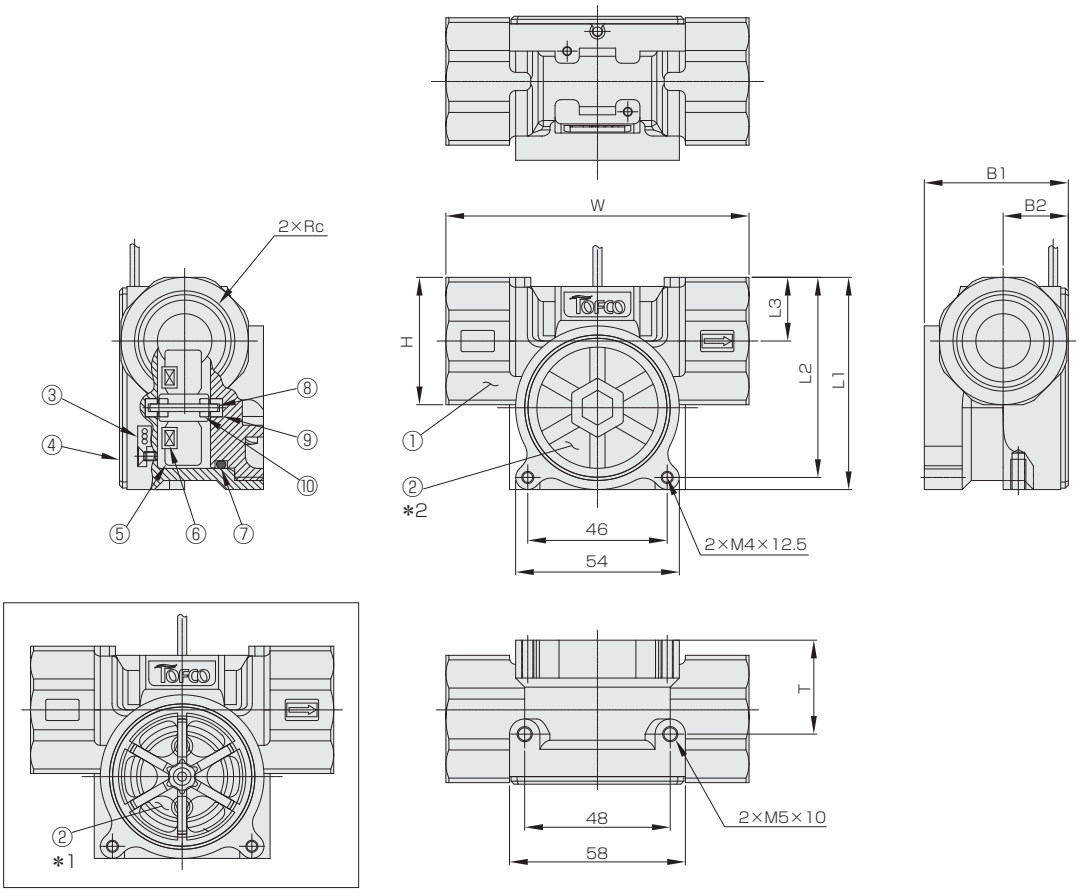

材質

No.	名称	材質
1	ケーシング	SCS14
2	キャップ	C type : PSU ＊1 S type : SCS14 ＊2
3	ホールICセンサ	—
4	バックプレート	A5052
5	フィン	GFPP（S80/85 : PP）
6	マグネット	サマリウムコバルト
7	Oリング	FKM
8	シャフト	ジルコニア
9	軸受け	ジルコニア
10	穴石	アルミナ
—	オリフィス(※)	PP

※S80（5L/min用）、IN側のみ