羽根車式流量計(表示付)

FF-S (G type) Fin flow

- 様々な表示計を選択可能
- 4-20mA 出力を選択可能（9ET）
- 比較出力付
- 高圧タイプ選択可能

⚠注意 計測精度を保つため、接続される配管及び継手は、流路径と同等または流路径以上の内径のものを使用し、IN側には10D以上の直管部を設けてください。(D:鋼管内径)
樹脂製品については、薬品の混入使用はご遠慮ください。また、金属配管シール剤が樹脂キャップに付着しないよう注意してください。シール剤の種類によっては雰囲気でも破損するため、エポキシ系を推奨します。

型式

	規格	表示	材質	流体名	最大流量	オプション	特殊項目
FF-S	□	□	□ -	□ -	□ -	□ -	

R	流れ方向：右→左 ＊2

5	0.5～5L/min	100	10～100L/min
10	1～10L/min	150	15～150L/min
30	3～30L/min	200	20～200L/min
50	5～50L/min		

1	水
9	特殊＊1

C	樹脂キャップ
S	金属キャップ

表示	搭載表示計	瞬時表示	積算表示	警報出力	アナログ出力	電源
G	EM30DT	○	–	トランジスタ	–	DC24V
GDT	EM0100DT	○	–	トランジスタ	–	DC24V
GDR	EM0100DR	○	–	リレー	–	DC24V
G9ET	EM0900ET	○	○	トランジスタ	4-20mA	DC24V

規格	測定範囲(L/min)	接続口径
80	0.5～5	Rc3/8
85	1～10	Rc3/8
90	3～30	Rc1/2
95	5～50	Rc3/4
100	10～100	Rc1
120	15～150 or 20～200	Rc1 1/4

＊1: 特殊項目については型式末尾へ順番に明記してください。
詳細は当社にお問い合わせください。
＊2: 標準の流れ方向は向かって左→右です。
※測定範囲は水換算20℃(293K)条件の流量です。

仕様

項目		Cタイプ(樹脂キャップ)	Sタイプ(金属キャップ)
流量精度		±3% of F.S.	
使用最高圧力		0.7MPa(G) at 40℃	1MPa(G)
使用最高温度		50℃ at 0.6MPa(G)	50℃
使用環境温度		0～50℃(結露なきこと)	
比較出力	GDR	リレーC接点 Max. DC35V 0.1A	
	その他	NPNオープンコレクタ DC35V 100mA Max.	
アナログ出力 ※	G9ET	4-20mA 負荷抵抗 ：350Ω以下	
電源/消費電流	G	DC24V 約90mA	
	GDT,GDR	DC24V 約70mA	
	G9ET	DC24V 約70mA	
ケーブル長		2m	

※ アナログ出力は、流量と比例した出力となります。 例): 4mA : 0L/min, 20mA : Max.流量(ただし、精度保証は測定範囲内になります。)

配線

G type

AWG 26

線色	内容
黄	CP1比較出力
緑	CP2比較出力
白	比較出力コモン
黒	電源DC0V
赤	電源DC24V

G9ET type

AWG 26, 24

線色	内容
橙	アナログ出力
黄	積算リセット入力
緑	アナログ出力コモン
灰	積算リセット入力コモン
桃	比較出力CP1
紫	比較出力CP2
白	CP1, CP2コモン
黒(太)	電源DC0V
赤(太)	電源DC24V

GDT, GDR type

AWG 24

線色	内容	
	GDT	GDR
橙	NC	CP1 B接点出力
緑	NC	CP2 B接点出力
黄	CP1比較出力	CP1 A接点出力
桃	CP2比較出力	CP2 A接点出力
白	比較出力コモン	
黒	電源DC0V	
赤	電源DC24V	

規格寸法

規格	W	C1	C2	L1	L2	L3	B1	B2	B3	H	T	流路径	Rc
80	80	85.5	85	55	51	15	77.5	16	42.5	24	26	5.5	3/8
85	80	85.5	85	55	51	15	77.5	16	42.5	24	26	9.5	3/8
90	90	85.5	85	55	51	15	82.5	20	47.5	30	31	13	1/2
95	95	96.5	96	66	62	17	85	24.5	47.5	34	31	13	3/4
100	100	100.5	97	70	66	21	85	21.5	47.5	42	31	18	1
120	120	106.5	106	76	72	25	97.5	25	60	50	33.5	26.4	1 1/4

構造図

G type

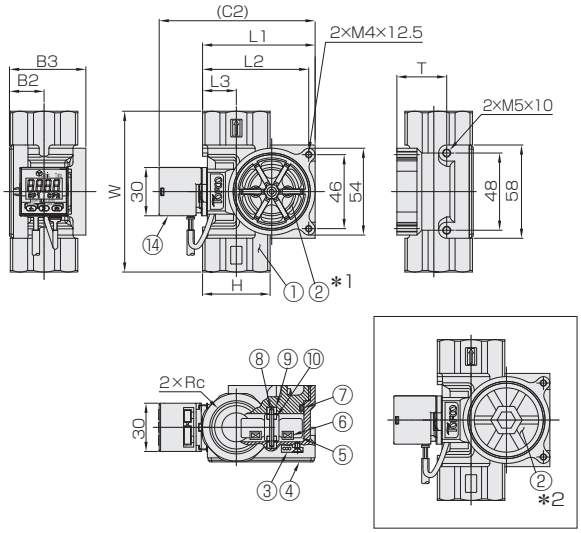

G (DT/DR/9ET) type

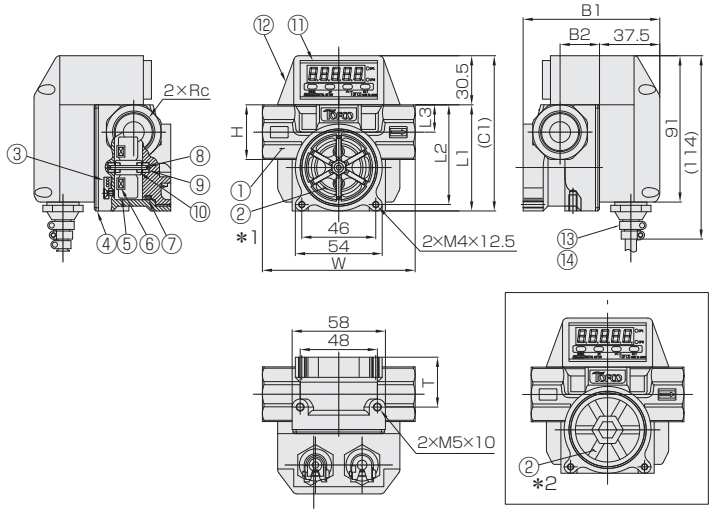

材質

No.	名称	材質
1	ケーシング	SCS14
2	キャップ	C type : PSU ＊1 S type : SCS14 ＊2
3	ホールICセンサ	―
4	バックプレート	A5052(S95～120のみ)
5	フィン	GFPP (S80/85 : PP)
6	マグネット	サマリウムコバルト
7	Oリング	FKM
―	オリフィス(※)	PP

No.	名称	材質	備考
8	シャフト	ジルコニア	
9	軸受け	ジルコニア	
10	穴石	アルミナ	
11	デジタルメータ	―	DT/DR : EM0100DT/DR 9ET : EM0900ET G : EM30DT
12	アンプケース	PP	
13	ケーブルグランド	PC/他	
14	ケーブル	―	2m

※S80(5L/min用)、IN側のみ