面積式流量計

Online Store にて販売中! http://www.tofco.jp/store/

FC-SM Flow checker

■ 全機種スイッチ取付可能です。

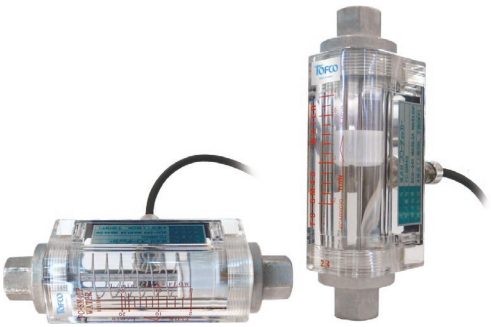

注意	樹脂(PMMA, PC)製品については、薬品の混入使用はご遠慮ください。

型式

	規格	警報	流体名	流量単位	最大流量	接続口径	特殊項目
FC-SM	□ -	□	1 -	B	□ -	□ -	

接続口径	
02	Rc3/8
03	Rc1/2
04	Rc3/4

最大流量	
Max.	下記測定範囲の最大流量を記入

流量単位	
B	L/min

流体名	
1	水 ＊3

警報	
0	スイッチ無し
1	スイッチA接点＊2
2	スイッチB接点＊2
9	特殊 ＊1

規格	測定範囲	口径	流れ方向	材質
40	即納 0.2～2.4L/min	Rc3/8	流れ方向：下→上	PC＋SCS14
	即納 0.5～6L/min	Rc3/8		
	即納 1～12L/min	Rc1/2		
	即納 2～22L/min	Rc1/2		
	即納 2～34L/min			
40P	1～12L/min	Rc3/8	流れ方向：下→上, 水平	
	2～22L/min	Rc1/2, Rc3/4		
	2～34L/min	Rc1/2, Rc3/4		
	4～50L/min	Rc3/4		

＊1：特殊項目に付いては、型式末尾に順番に明記下さい。詳細は当社にお問合せ下さい。
＊2：A接点：設定値以上クローズ、B接点：設定値以下クローズ
＊3：液体は水限定品とします。
＊測定範囲は水換算 20℃{293K}条件の流量です。
＊即納 マークは即納品です。スイッチ付(A接点)タイプ限定です。
＊スイッチ設定範囲は、F.S.流量の約20～80%が使用範囲です。ただし、個々の目盛や接点方法等により使用範囲は異なります。

仕様

流量精度	±5% of F.S.
使用最高圧力	0.8MPa(G)
使用流体温度	Max. 60℃
使用環境温度	0～50℃(結露なきこと)
接点方法　※	A接点 B接点
接点容量	DC 0～24V Max. 0.2A
ケーブル長	2m (AWG 19)

※ A接点：設定値以上クローズ、B接点：設定値以下クローズ

構造図

FC-SM40

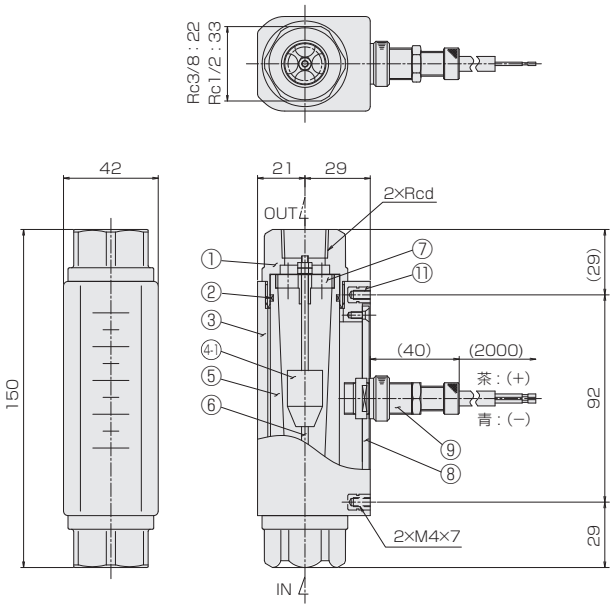

FC-SM40P

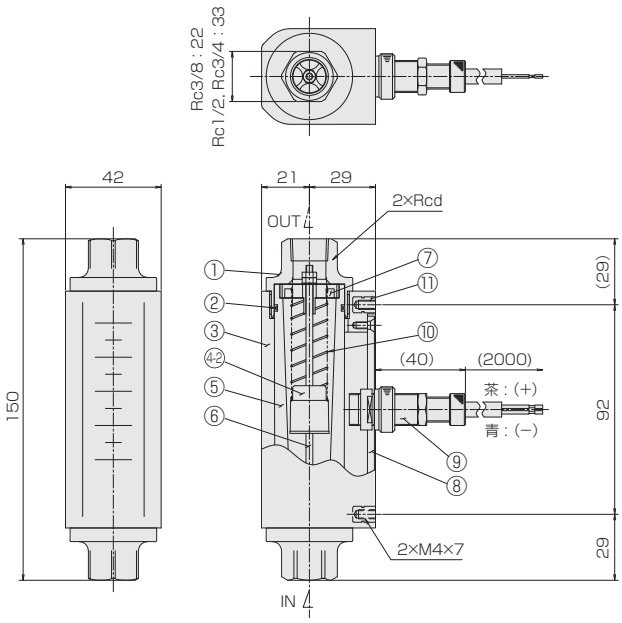

パネルカット

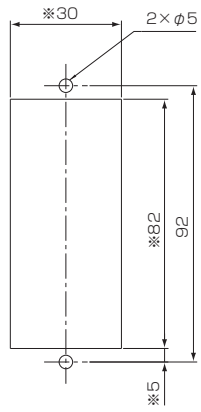

注）※印のカット寸法は、スイッチ付仕様のみご使用ください

リードスイッチ付きの場合、磁性体パネルには固定できません。

材質

No.	名称	材質	備考
1	フィッティング	SCS14	
2	Oリング	FKM	
3	ケース	PC	クリア
4-1	フロート	PMMA/SUS316	マグネット密封
4-2	フロート	PA12	
5	テーパー管	PC	
6	ガイドポール	SUS316	クリア
7	ストッパー	PC/SUS316	
8	スイッチプレート	ベークライト	
9	リードスイッチ	BSBM他	
10	スプリング	SUS316	AWG 19
11	インサートナット	C3604	