フロースイッチ

Online Store にて販売中!
http://www.tofco.jp/store/

FC-SF

- 簡易型の断水スイッチです。
- 低価格、コンパクト、軽量。
- 即納品。

型式

	規格	接点形式	流体名	特殊項目
FC-SF	□	- 1	1	- □

流体名	
1	水

接点形式	
1	A接点 ※「性能」参照

規格	接続口径
601	R1/2
602	R3/4

※特殊項目に付いては、型式末尾に順番に明記下さい。詳細は当社にお問合せ下さい。

取付姿勢

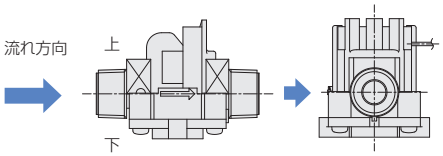

※常時満水でご使用ください。

垂直	下→上
水平	上図参照

性能

	FC-SF601	FC-SF602
垂直	約3L/min以上 ON	約4.5L/min以上 ON
水平	約2.5L/min以上 ON	約4L/min以上 ON

※スイッチの設定値は固定となります。
※当該値は目安であり、保証値ではございません。

仕様

流体	水
使用圧力	0～0.75MPa(G)
使用流体温度	0～60℃(凍結なきこと)
許容環境温湿度	-20～70℃, 90%以下 (結露なきこと)
耐圧	水圧 1.75 MPa(G) at 1min
接点容量	Max. DC24V, Max. 0.3A　Max. AC100V, Max. 0.1A
耐久性	10万回
ケーブル長	約565mm, AWG 24
配線	＋ - の極性なし
認証	RoHS対応

圧力損失データ

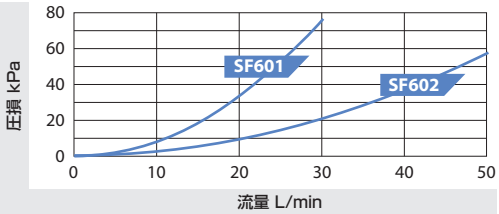

構造図

材質

No.	名称	材質
1	ボディ	PPS
2	カバー	PPS
3	Oリング	FKM
4	タッピングネジ	鉄／3価クロムクロメート
5	パドル	SUS304
6	マグネット	フェライト
7	リードスイッチ	PBT, PUR他

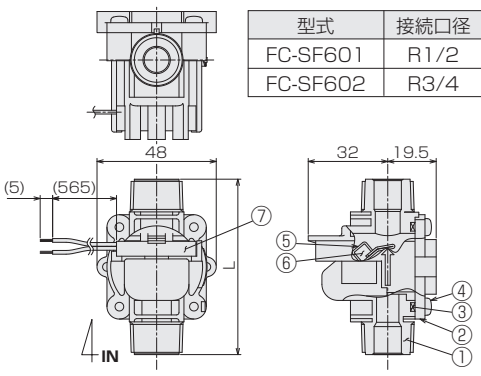

型式	接続口径	L
FC-SF601	R1/2	70.6
FC-SF602	R3/4	77