フロースイッチ

FC-SE903

- 構造が非常に簡単で、耐久性に優れています。
- 取付姿勢の制約を受けません。
- 流れ方向上→下へ接続する場合は条件付きで製作致します。
- ※BSBM の仕様の場合、FC-SE901 をご選定下さい。

型式

	規格	警報	流体名	オプション	特殊項目
FC-SE903 -	□ -	□	□ -	□ -	

FKM	パッキン：フッ素ゴム
1	水
9	特殊　＊2
1	リードスイッチA接点(設定値以上クローズ)
2	リードスイッチB接点(設定値以下クローズ)
9	特殊　＊2

規格	スイッチ設定範囲	使用可能流量　＊1	接続口径	器差	材質
30	1～5L/min	～20 L/min	Rc3/8	±0.5L/min	SUS304
40	1～10L/min	～30 L/min	Rc1/2	±1L/min	
50	4～30L/min	～50 L/min	Rc3/4	±2L/min	

＊1: 目安になります。
＊2: 特殊項目については、型式末尾に順番に明記下さい。詳細は当社にお問合せ下さい。
※スイッチ設定範囲表示は水換算 20℃{293K}条件の流量です。

規格寸法

規格	L	φB	b1	H	h1	d(Rc)	G
30	140	36	26	41	23	3/8	27
40	150	45	34	52.5	30	1/2	33
50	150	45	34	52.5	30	3/4	33

仕様

使用最高圧力	1MPa(G)
使用流体温度	Max. 80℃
使用環境温度	0～60℃(結露なきこと)
接点方法※	A接点 B接点
接点容量	DC 0～24V Max. 0.2A
ケーブル長	2m (AWG 19)

※A接点：設定値以上クローズ、B接点：設定値以下クローズ

構造図

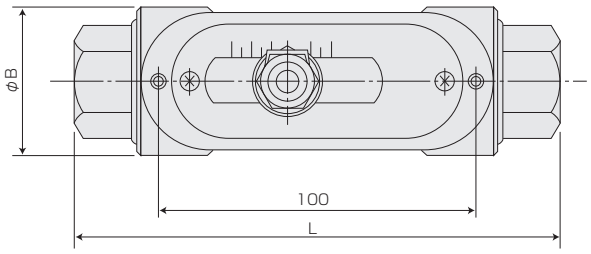

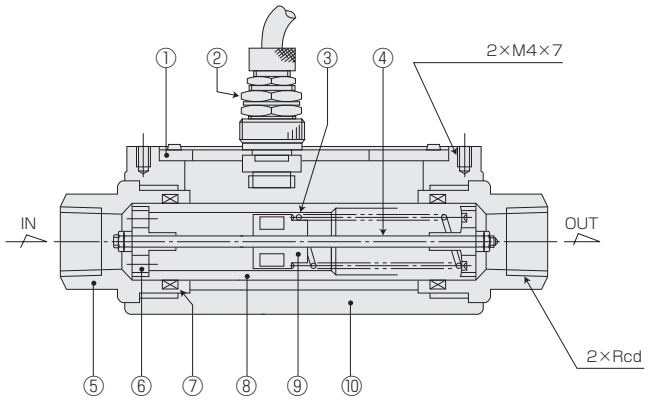

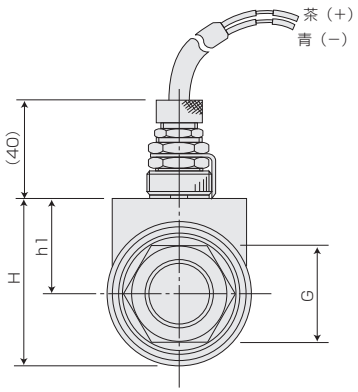

パネルカット

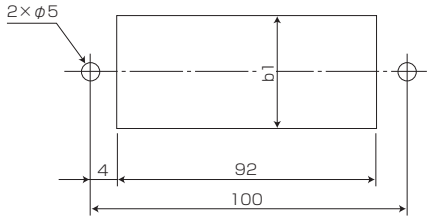

磁性体パネルでは使用できません。

材質

No.	名称	材質	備考
1	スイッチプレート	ベークライト	
2	リードスイッチ	BSBM他	AWG 19
3	スプリング	SUS316	
4	ガイドポール	SUS316	
5	フィッティング	SUS304/SCS14	
6	ストッパー	SCS14	
7	Oリング	NBR	
8	テーパー管	SUS304	
9	フロート	SUS316	マグネット密封
10	ケース	Al合金	