フロースイッチ

FC-SE013

- 小型設計。低価格。
- 全機種リードスイッチ、磁気スイッチを取付可能です。

注意	樹脂(PC)製品については、薬品の混入使用はご遠慮ください。

型式

	警報	流体名	流量単位	最大流量	接続口径	特殊項目
FC-SE013 -	□	□ -	□	□ -	□ -	□

02	Rc3/8
03	Rc1/2
Max.	下記測定範囲の最大流量を記入
B	L/min
Z	特殊　＊1
1	水
9	特殊　＊1
0	スイッチ無し
1	リードスイッチ A接点　＊2
2	リードスイッチ B接点　＊2
A	磁気スイッチ NPN出力A接点　＊2
B	磁気スイッチ NPN出力B接点　＊2
C	磁気スイッチ PNP出力A接点　＊2
D	磁気スイッチ PNP出力B接点　＊2
9	特殊　＊1

規格	測定範囲
SE013	0.5～2L/min
	1～5L/min
	2～10L/min
	4～20L/min

＊1: 特殊事項については、型式末尾に順番に明記下さい。詳細は当社にお問合せ下さい。
＊2: A接点：設定値以上クローズ、B接点：設定値以下クローズ
＊測定範囲は水換算 20℃{293K}条件の流量です。
＊スイッチ設定範囲は、F.S.流量の約20～80%が使用範囲です。ただし、個々の目盛や接点方式等により使用範囲は異なります。

仕様

流量精度	±10% of F.S.
使用最高圧力	0.5MPa(G)
使用流体温度	Max. 50℃
使用環境温度	0～50℃（結露なきこと）
流れ方向	下→上

リードスイッチ仕様

接点方法　※	A接点 B接点
接点容量	DC 0～24V Max. 0.2A
ケーブル長	50cm (AWG 24)

磁気スイッチ仕様

出力形態　※	NPN出力-A接点 NPN出力-B接点 PNP出力-A接点 PNP出力-B接点
電源電圧	DC+12～24V
消費電流	10mA以下
出力	オープンドレイン 耐電圧 Max. DC30V 駆動電流：100mA以下
ケーブル長	2m (AWG 24)

※A接点：設定値以上クローズ
　B接点：設定値以下クローズ

構造図

リードスイッチ付

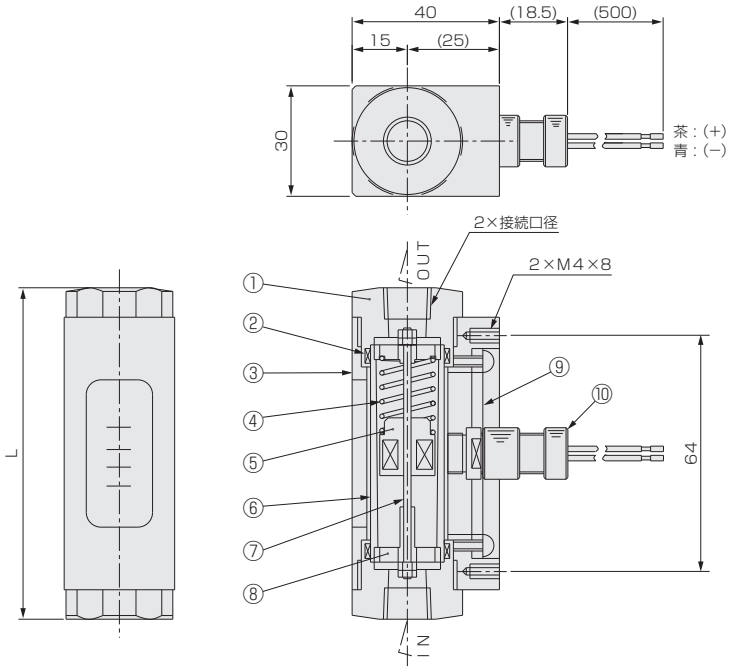

寸法表

接続口径	L
Rc3/8	90
Rc1/2	100

磁気スイッチ

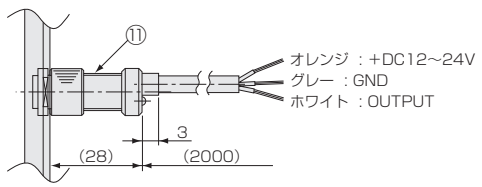

材質

No.	名称	材質	備考
1	フィッティング	SUS304	
2	Oリング	FKM	
3	ケース	Al	アルマイト処理
4	スプリング	SUS316	
5	フロート	SUS316	マグネット密封
6	テーパー管	PC	クリア
7	ガイドポール	SUS316	
8	ストッパー	SUS316	
9	スイッチプレート	ベークライト	
10	リードスイッチ	SUS303 他	AWG 24
11	磁気スイッチ	POM 他	AWG 24

パネルカット

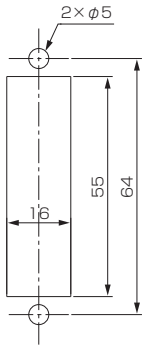

※ リードスイッチ付きの場合、磁性体パネルには固定できません。