面積式流量計

FC-SA Flow checker

- 流量指示は磁気追従方式を採用。
- 金属テーパー管（FC-SA40S 型）と、透明ポリカーボネートテーパー管（FC-SA40M 型）の2 種類があります。

注意	樹脂（PC）製品については、薬品の混入使用はご遠慮ください。

型式

	規格	警報	流れ方向	流体名	流量単位	最大流量	材質	接続口径	オプション	特殊項目
FC-SA40	□ -	□	□	□ -	□	□ -	□ -	□ -	□ -	

FKM	パッキン：フッ素ゴム　＊4
01	Rc1/4
02	Rc3/8
03	Rc1/2
04	Rc3/4
BS	BSBM
304	SUS304
Max.	下記測定範囲の最大流量を記入
B	L/min
Z	特殊　＊1
1	水
9	特殊　＊1
R	左→右
L	右→左
U	下→上
D	上→下　＊2
0	スイッチ無し
1	リードスイッチA接点　＊3
2	リードスイッチB接点　＊3
9	特殊　＊1

規格	測定範囲	テーパー管	パッキン	備考
S	0.1～1L/min	BSBM/SUS304	NBR	流れ方向は 下→上　限定
	0.2～2L/min			
	0.4～5L/min			
	1～10L/min	BSBM/SUS304	NBR	
	1～15L/min			
	2～20L/min			
	2～30L/min			
M	0.4～5L/min	PC	FKM	流れ方向は 下→上　限定
	1～10L/min			

＊1：特殊項目に付いては、型式末尾に順番に明記下さい。詳細は当社にお問合せ下さい。
＊2：D,流れ方向 上→下は、条件付で制作可。（配管上満水である事）
＊3：A接点：設定値以上クローズ、B接点：設定値以下クローズ
＊4：Mタイプは標準がパッキン：フッ素ゴムです。オプションで選択する必要はありません。
※測定範囲は水換算 20℃{293K}条件の流量です。
※スイッチ設定範囲は、F.S.流量の約20～80%が使用範囲です。ただし、個々の目盛や接点方式等により使用範囲は異なります。

h 寸法表

接続口径	BSBM	SCS14
Rc1/4	30	22
Rc3/8	30	22
Rc1/2	30	33
Rc3/4	33	33

仕様

流量精度	±5% of F.S.
使用最高圧力	0.8MPa(G)
使用流体温度	Max. 60℃
使用環境温度	0～50℃（結露なきこと）
接点方法 ※	A接点 B接点
接点容量	DC 0～24V Max. 0.2A
ケーブル長	2m (AWG 19)

※A接点：設定値以上クローズ、B接点：設定値以下クローズ

構造図

FC-SA40M

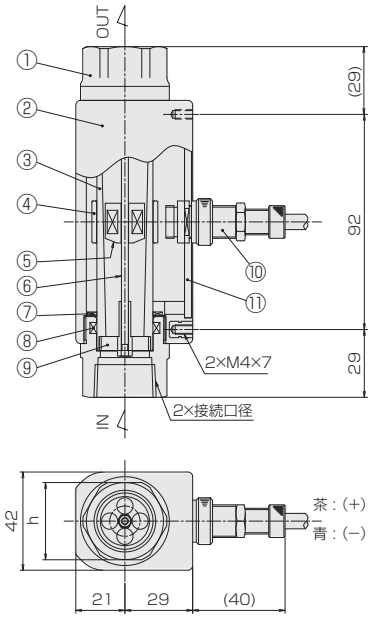

パネルカット

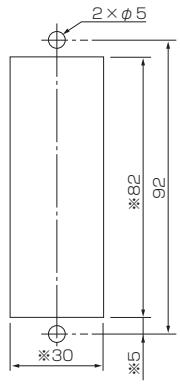

注）※印のカット寸法は、スイッチ付仕様のみご使用ください。

リードスイッチ付きの場合、磁性体パネルには固定できません。

FC-SA40S

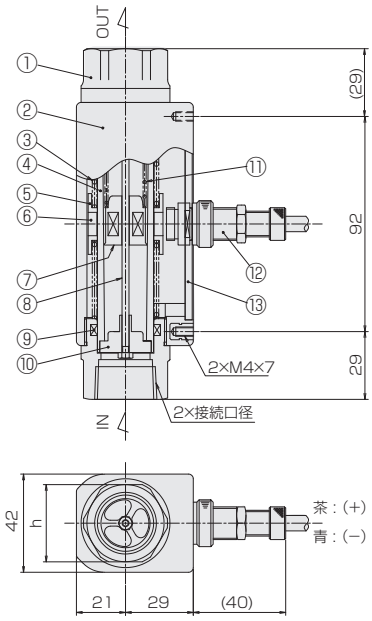

材質

No.	名称	材質	備考
1	フィッティング	BSBM/SCS14	
2	ケース	PC	クリア
3	テーパー管	PC	クリア
4	インジケータ	ネオジムプラスチック	
5	フロート	PMMA	マグネット密封
6	ガイドポール	SUS316	
7	クッションパッキン	NBR	
8	Oリング	FKM	
9	ストッパー	PC	
10	リードスイッチ	BSBM他	AWG 19
11	スイッチプレート	ベークライト	ブラック

*スイッチ無しタイプは⑪スイッチプレートがバックプレートになります。
材質：PMMA(ホワイト)。

材質

No.	名称	材質	備考
1	フィッティング	BSBM/SCS14	
2	ケース	PC	クリア
3	サポートスプリング	SUS316	
4	テーパー管	BSBM/SUS304	
5	サポートリング	PE	
6	インジケータ	フェライト	1L用のみ ネオジムプラスチック
7	フロート	SUS316	マグネット密封
8	ガイドポール	SUS316	
9	Oリング	NBR	
10	ストッパー	BSBM/SCS14	
11	スプリング	SUS316	
12	リードスイッチ	BSBM他	AWG 19
13	スイッチプレート	ベークライト	ブラック

*スイッチ無しタイプは⑬スイッチプレートがバックプレートになります。
材質：PMMA(ホワイト)。
*Max. 1, 2, 5L/min仕様は③, ⑤, ⑪が付きません。