面積式流量計

FC-CX24 Flow checker

- 量産タイプ。
- アクリルボディの採用。コンパクト、シンプル、クリーン。

注意	樹脂(PMMA)製品については、薬品の混入使用はご遠慮ください。

型式

	規格	液体用	バルブ	警報	流体名	流量単位	最大流量	接続口径	オプション	特殊項目
FC - CX	24	W -	□	□	□ -	□	□ -	□ -	□ -	

FKM	パッキン：フッ素ゴム
01	Rc1/4
02	Rc3/8
Max.	下記測定範囲の最大流量を記入
B	L/min
Z	特殊　＊1
1	水
9	特殊　＊1
0	スイッチ無し
1	リードスイッチA接点　＊2
2	リードスイッチB接点　＊2
A	磁気スイッチ NPN出力A接点　＊2
B	磁気スイッチ NPN出力B接点　＊2
C	磁気スイッチ PNP出力A接点　＊2
D	磁気スイッチ PNP出力B接点　＊2
9	特殊　＊1
0	ニードルバルブ無し
1	下側ニードルバルブ付き
2	上側ニードルバルブ付き
9	特殊　＊1

規格	測定範囲	接続口径	材質
24	0.2～3L/min	Rc1/4, Rc3/8	SUS304
	0.5～5L/min		

＊1:特殊項目に付いては、型式末尾に順番に明記下さい。詳細は当社にお問合せ下さい。
＊2: A接点：設定値以上クローズ、B接点：設定値以下クローズ
※測定範囲は水換算 20℃{293K}条件の流量です。
※スイッチ設定範囲は、F.S.流量の約20～80%が使用範囲です。ただし、個々の目盛や接点方式等により使用範囲は異なります。

仕様

流量精度	±5% of F.S.
使用最高圧力	0.5MPa(G)
使用流体温度	Max. 55℃
使用環境温度	0～55℃（結露なきこと）

リードスイッチ仕様

接点方法 ※	A接点 B接点
接点容量	DC 0～24V Max. 0.2A
ケーブル長	50cm (AWG 24)

磁気スイッチ仕様

出力形態 ※	NPN出力-A接点 NPN出力-B接点 PNP出力-A接点 PNP出力-B接点
電源電圧	DC+12～24V
消費電流	10mA以下
出力	オープンドレイン 耐電圧 Max. DC30V 駆動電流：100mA以下
ケーブル長	2m (AWG 24)

※ A接点：設定値以上クローズ、B接点：設定値以下クローズ

構造図

リードスイッチ付

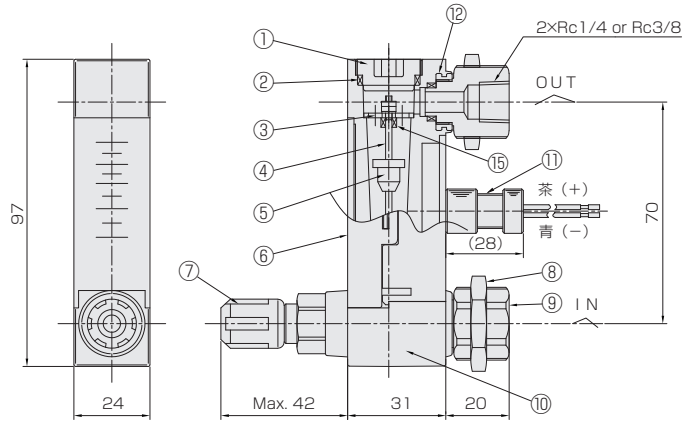

パネルカット

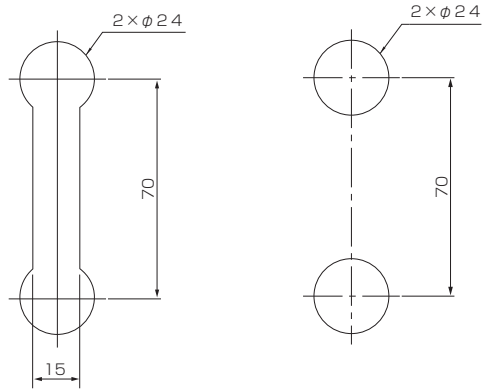

※ リードスイッチ付きの場合、磁性体パネルには固定できません。

スイッチ無し

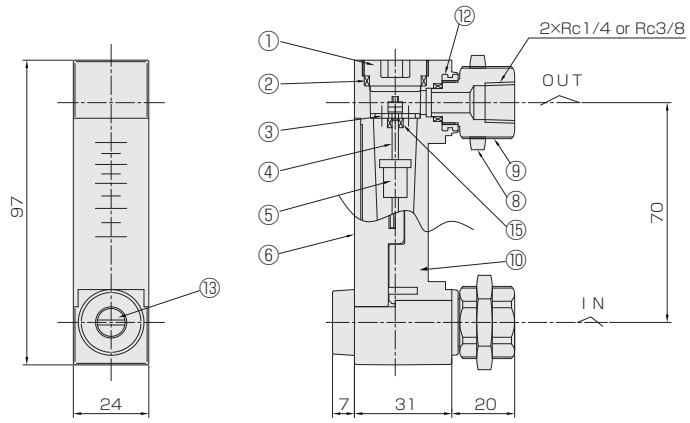

磁気スイッチ

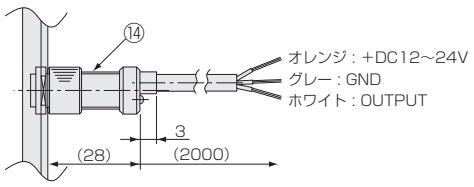

材質

No.	名称	材質	備考
1	キャップ	PPS	
2	Oリング	NBR	
3	ストッパー	SUS304	
4	ガイドポール	SUS316	
5	フロート	SUS304	マグネット密封(スイッチ付)
6	スケールプレート	PMMA	
7	ニードルバルブ	SUS304	オリフィス：PEEK

No.	名称	材質	備考
8	ロックナット	BSBM	メッキ
9	アダプタ	SUS304	
10	ボディ	PMMA	
11	リードスイッチ	SUS303 他	AWG 24
12	インサート	SUS303	
13	ニードルキャップ	POM	
14	磁気スイッチ	POM 他	AWG 24
15	ゴムストッパー	FKM	