面積式流量計

FC-CX18 Flow checker

■ アクリルボディの採用。コンパクト、シンプル、クリーン。

⚠注意	樹脂(PMMA)製品については、薬品の混入使用はご遠慮ください。

型式

	規格	液体用	バルブ	流体名	流量単位	最大流量	オプション	特殊項目
FC-CX	18	W -	□	□ -	□	□ -	□ -	

FKM	パッキン：フッ素ゴム
Max.	下記測定範囲の最大流量を記入
A	mL/min
Z	特殊 ＊1
1	水
9	特殊 ＊1
0	ニードルバルブ無し
1	下側ニードルバルブ付
2	上側ニードルバルブ付
9	特殊 ＊1

規格	測定範囲	接続口径	材質
18	10～100mL/min	Rc1/8	SUS304
	20～200mL/min		

＊1: 特殊項目に付いては、型式末尾に順番に明記下さい。詳細は当社にお問合せ下さい。
※測定範囲は水換算 20℃(293K)条件の流量です。

仕様

流量精度	±5% of F.S.
使用最高圧力	0.5MPa(G)
使用流体温度	Max. 55℃
使用環境温度	0～55℃(結露なきこと)

構造図

バルブ付

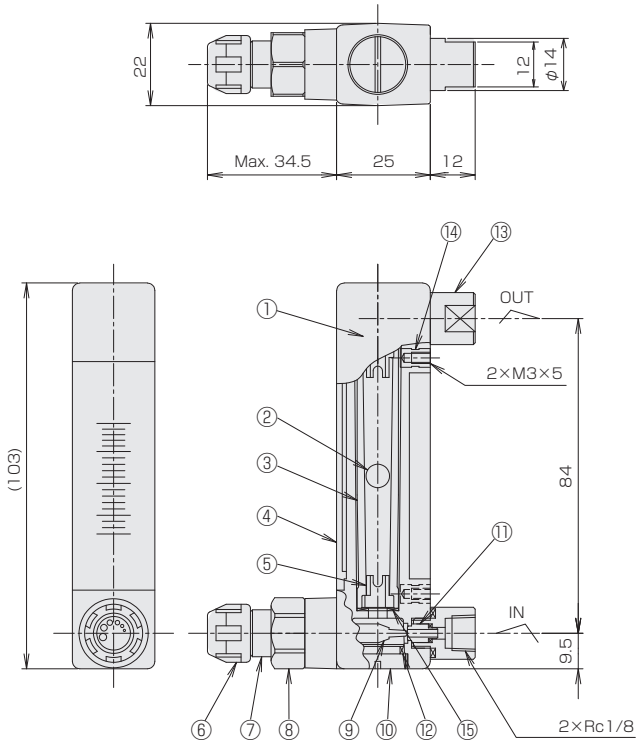

バルブなし

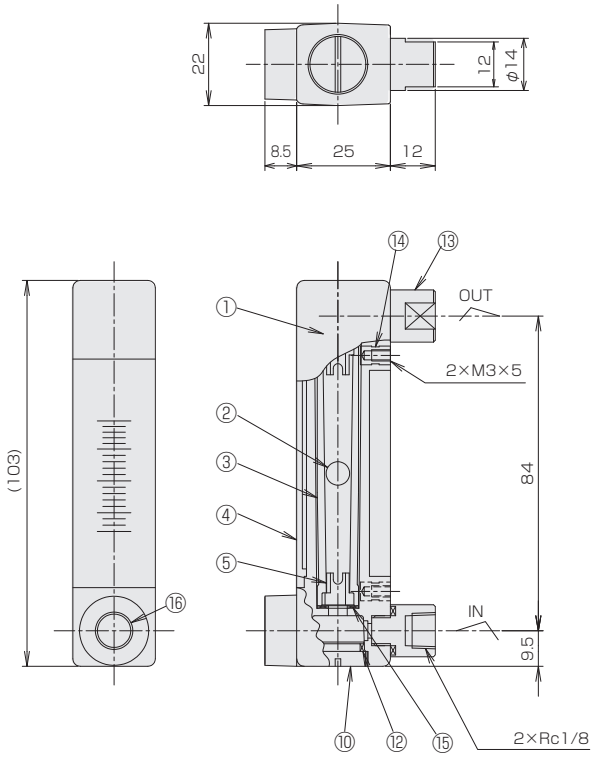

材質

No.	名称	材質	備考
1	ボディ	PMMA	クリア
2	フロート	ガラス	
3	テーパー管	PMMA	クリア
4	カバー	PMMA	クリア
5	ストッパー	POM	
6	ハンドル	PP	
7	スプリングケース	POM	
8	ニードルシリンダー	SUS304	
9	ニードルバルブ	SUS304	
10	キャップ	SUS304	
11	ニードルオリフィス	PPS	
12	Oリング	NBR	
13	アダプタ	SUS316	
14	インサートナット	C3604	
15	パッキン	NBR	
16	ニードルキャップ	SUS316	
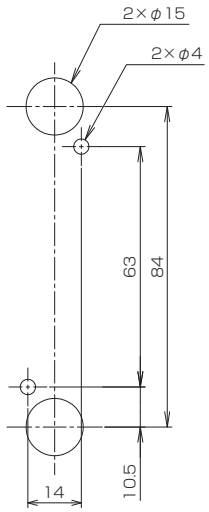
パネルカット