面積式流量計

FC-C21 Flow checker

- 量産タイプ
- 短納期、低価格。
- アクリルボディの採用。コンパクト、シンプル、クリーン。

注意	樹脂(PMMA)製品については、薬品の混入使用はご遠慮ください。

型式

	形状	警報	流体名	流量単位	最大流量	オプション	特殊項目
FC-C21W -	□	□	□ -	□	□ -	□ -	

FKM	パッキン：フッ素ゴム		
	測定範囲	口径	材質
1	0.1～1L/min	Rc1/8	SUS304
2	0.1～2L/min		
B	L/min		
Z	特殊　＊1		
1	水		
9	特殊　＊1		
0	スイッチ無し		
A	磁気スイッチ NPN出力A接点　＊2		
B	磁気スイッチ NPN出力B接点　＊2		
C	磁気スイッチ PNP出力A接点　＊2		
D	磁気スイッチ PNP出力B接点　＊2		
9	特殊　＊1		
0	ニードルバルブ無し(下→上)		
9	特殊　＊1		

＊1: 特殊項目については、型式末尾に順番に明記下さい。詳細は当社までお問い合わせ下さい。
＊2: A接点：設定値以上クローズ、 B接点：設定値以下クローズ
※測定範囲は水換算 20℃{293K}条件の流量です。
※スイッチ設定範囲は、F.S.流量の約20～80%が使用範囲です。ただし、個々の目盛や接点方式等により使用範囲は異なります。

仕様

流量精度	±5% of F.S.
使用最高圧力	0.5MPa(G)
使用流体温度	Max. 55℃
使用環境温度	0～55℃(結露なきこと)

磁気スイッチ仕様

出力形態　※	NPN出力-A接点 NPN出力-B接点 PNP出力-A接点 PNP出力-B接点
電源電圧	DC+12～24V
消費電流	10mA以下
出力	オープンドレイン 耐電圧 Max. DC30V 駆動電流：100mA以下
ケーブル長	2m (AWG 24)
重量	約100g

※ A接点：設定値以上クローズ B接点：設定値以下クローズ

構造図

磁気スイッチ付き

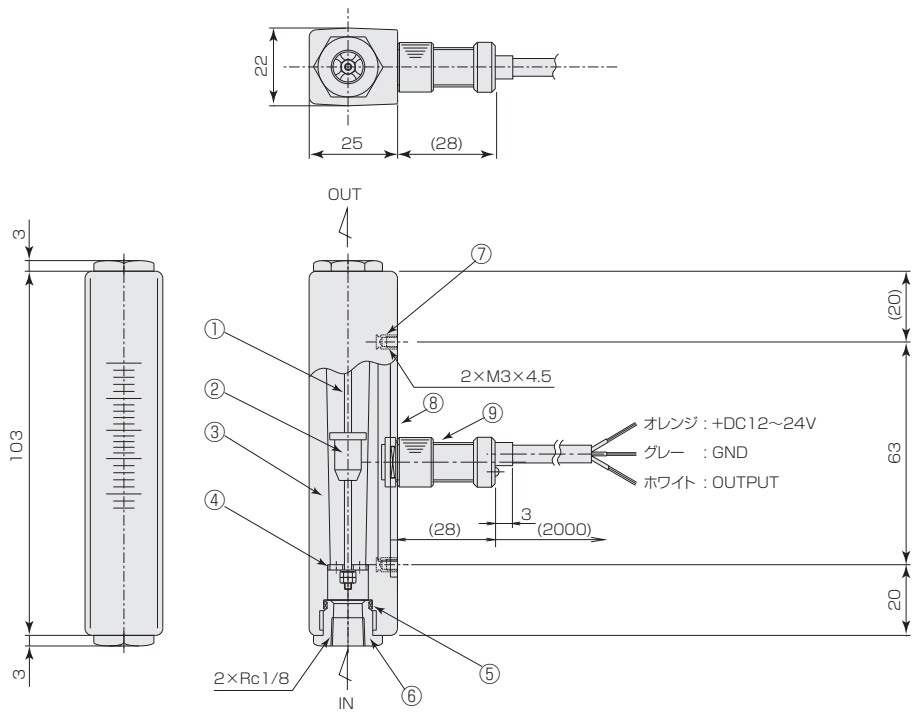

パネルカット

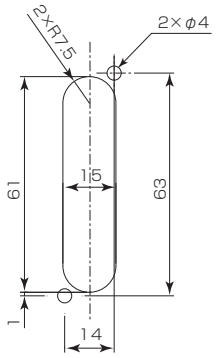

材質

No.	名称	材質
1	ガイドポール	SUS316
2	フロート	SUS304
3	ボディ	PMMA
4	ストッパー	SUS304
5	Oリング	NBR
6	アダプタ	SUS316
7	インサート	BSBM
8	スイッチプレート	フェノール樹脂
9	磁気スイッチ	POM/他