面積式流量計

FC-AQX Flow checker

- 取付姿勢の制約を受けません。
- 低価格、短納期。
- 全機種スイッチ取付可能です。

注意	樹脂製品については、薬品の混入使用はご遠慮ください。また、金属配管シール剤がテーパー管に付着しないよう注意してください。シール剤の種類によっては雰囲気でも破損するため、エポキシ系を推奨します。

型式

	規格	警報	流体名	流量単位	最大流量	接続口径	オプション	特殊項目
FC-AQX	□	- □	- □	- B	- □	- □	- □	-

VP	高圧仕様：Max.1MPa(G) ＊2	
接続口径		規格
01	Rc1/4	30
02	Rc3/8	
03	Rc1/2	
04	Rc3/4	30, 50
05	Rc1	50
06	Rc1 1/4	70
07	Rc1 1/2	
UN02	ユニオンフィッティングタイプ Rc3/8	30
UN03	ユニオンフィッティングタイプ Rc1/2	
Max.	下記測定範囲の最大流量を記入	
B	L/min	
1	水	
9	特殊 ＊1	
1	リードスイッチ A接点	
2	リードスイッチ B接点	
A	磁気スイッチ NPN出力A接点	
B	磁気スイッチ NPN出力B接点	
C	磁気スイッチ PNP出力A接点	
D	磁気スイッチ PNP出力B接点	
9	特殊 ＊1	

規格	測定範囲	接続口径
30	0.4～5L/min	Rc1/4, Rc3/8 , Rc1/2
	1～10L/min	
	1～15L/min	Rc3/8, Rc1/2, Rc3/4
	2～20L/min	Rc1/2, Rc3/4
	2～30L/min	
	5～50L/min	Rc3/4
50	4～50L/min	Rc3/4
	5～70L/min	Rc1
	10～100L/min	
70	10～100L/min	Rc1 1/4
	10～150L/min	Rc1 1/2
	20～200L/min	

＊1:特殊項目については型式末尾に順番に明記下さい。詳細は当社にお問合せ下さい。
＊2:高圧仕様を選択した場合は記号の後に使用圧力を明記下さい。
＊3:A接点:設定値以上クローズ、B接点:設定値以下クローズ
※測定範囲は水換算 20℃(293K)条件の流量です。
※スイッチ設定範囲は、F.S.流量の20～80%が使用範囲です。ただし、個々の目盛や接点方式等により使用範囲は異なります。

仕様

規格		標準	VP
流量精度		±5% of F.S.	
使用最高圧力		0.5MPa(G)	1MPa(G)
使用流体温度		Max. 100℃	
使用環境温度		0～50℃(結露なきこと)	
ケーブル長		50cm(AWG 24)	
リードスイッチ	接点方法 ＊3	A接点 B接点	
	接点容量	0～24VDC Max. 0.2A	
	ケーブル長	50cm (AWG 24)	
磁気スイッチ	出力形態 ＊3	NPN出力-A接点 NPN出力-B接点 PNP出力-A接点 PNP出力-B接点	
	電源電圧	DC+12～24V	
	消費電流	10mA以下	
	出力	オープンドレイン 耐電圧 Max. DC30V 駆動電流：100mA以下	
	ケーブル長	2m (AWG 24)	

規格寸法

規格	Rcd	L	φA	H
30	1/4	130	35	18
	3/8			21
	1/2			25
	3/4			30
50	3/4	170	55	34
	1			40
70	1 1/4	175	60	49
	1 1/2			55

ユニオンフィッティング

配管に繋いだまま取り外しが可能。メンテナンスが容易にできます。

構造図

標準フィッティングタイプ

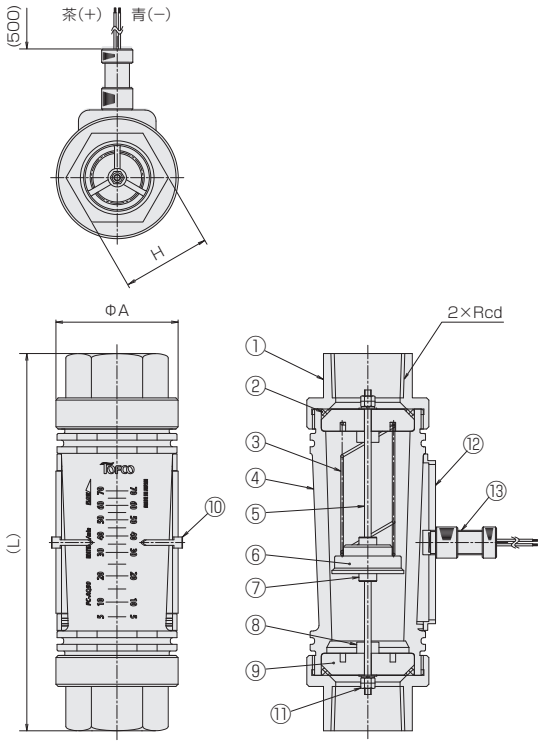

ユニオンフィッティングタイプ

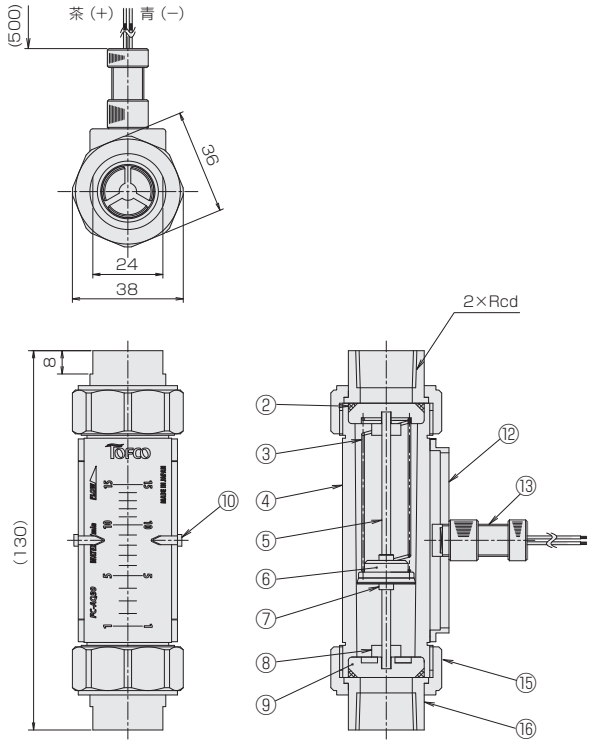

磁気スイッチ

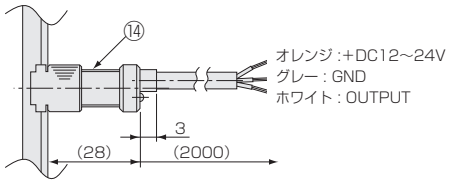

材質

No.	名称	材質	備考
1	フィッティング	SCS13	
2	Oリング	FKM	
3	スプリング	SUS316	
4	テーパー管	PSU	
5	ガイドポール	SUS316	
6	フロート	PPS、フェライト	プラマグ
7	スリーブ	PPS	
8	ゴムストッパー	FKM	
9	ストッパー	PPS	
10	指示板	POM	
11	ナット	SUS304	※FC-AQX50/70
12	スイッチブラケット	POM	
13	リードスイッチ	POM/他	
14	磁気スイッチ	POM/他	
15	ユニオンナット	SCS13	
16	ユニオンアダプタ	SUS304	