面積式流量計

FC-AQSX Flow checker

■ 取付姿勢の制約を受けません。

⚠注意	樹脂製品については、薬品の混入使用はご遠慮ください。

型式

	規格	警報	流体名	流量単位	最大流量	接続口径	オプション	特殊項目
FC-AQSX	□ -	□	□ -	B	□ -	□ -	□ -	

	接続口径
VP	高圧仕様：Max.1MPa(G)　＊2
01	Rc1/4
02	Rc3/8
03	Rc1/2
04	Rc3/4
05	Rc1
06	Rc1 1/4
07	Rc1 1/2

Max.	下記測定範囲の最大流量を記入

B	L/min

1	水
9	特殊　＊1

1	リードスイッチ A接点
2	リードスイッチ B接点
A	磁気スイッチ NPN出力A接点
B	磁気スイッチ NPN出力B接点
C	磁気スイッチ PNP出力A接点
D	磁気スイッチ PNP出力B接点
9	特殊　＊1

規格	測定範囲	接続口径
30	0.4～5L/min	Rc1/4, Rc3/8, Rc1/2
	1～10L/min	
	1～15L/min	Rc3/8, Rc1/2, Rc3/4
	2～20L/min	Rc1/2, Rc3/4
	2～30L/min	
	5～50L/min	Rc3/4
50	4～50L/min	Rc3/4 Rc1
	5～70L/min	
	10～100L/min	
70	10～100L/min	Rc1 1/4 Rc1 1/2
	10～150L/min	
	20～200L/min	

＊1: 特殊項目については型式末尾に順番に明記下さい。詳細は当社にお問合せ下さい。
＊2: 高圧仕様を選択した場合は記号の後に使用圧力を明記下さい。
＊3: A接点:設定値以上クローズ、B接点:設定値以下クローズ
※ 測定範囲は水換算 20℃(293K)条件の流量です。
※ スイッチ設定範囲は、F.S.流量の20～80%が使用範囲です。ただし、個々の目盛や接点方式等により使用範囲は異なります。

仕様

規格		標準	VP
流量精度		±5% of F.S.	
使用最高圧力		0.5MPa(G)	1MPa(G)
使用流体温度		Max. 50℃	
使用環境温度		0～50℃(結露なきこと)	
ケーブル長		50cm(AWG 24)	
リードスイッチ	接点方法　＊3	A接点 B接点	
	接点容量	0～24VDC Max. 0.2A	
	ケーブル長	50cm (AWG 24)	
磁気スイッチ	出力形態　＊3	NPN出力-A接点 NPN出力-B接点 PNP出力-A接点 PNP出力-B接点	
	電源電圧	DC+12～24V	
	消費電流	10mA以下	
	出力	オープンドレイン 耐電圧 Max. DC30V 駆動電流：100mA以下	
	ケーブル長	2m (AWG 24)	

規格寸法

規格	Rcd	L	A	H
30	1/4	130	42	21
	3/8			
	1/2			32
	3/4			
50	3/4	170	65	40
	1			
70	1 1/4	175		55
	1 1/2			

重量

規格	接続口径	重量
FC-AQSX30	Rc1/4	約340g
	Rc3/8	約320g
	Rc1/2	約395g
	Rc3/4	約350g
FC-AQSX50	Rc3/4	約1035g
	Rc1	約945g
FC-AQSX70	Rc1 1/4	約1190g
	Rc1 1/2	約1065g

構造図

FC-AQSX30

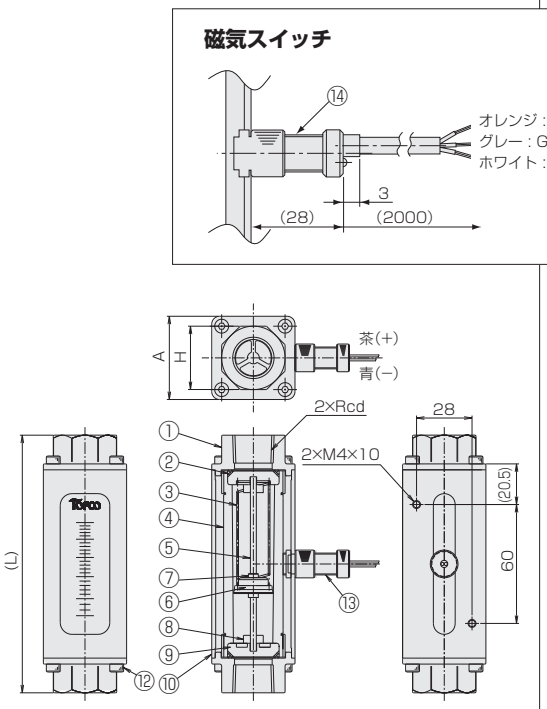

FC-AQSX50/70

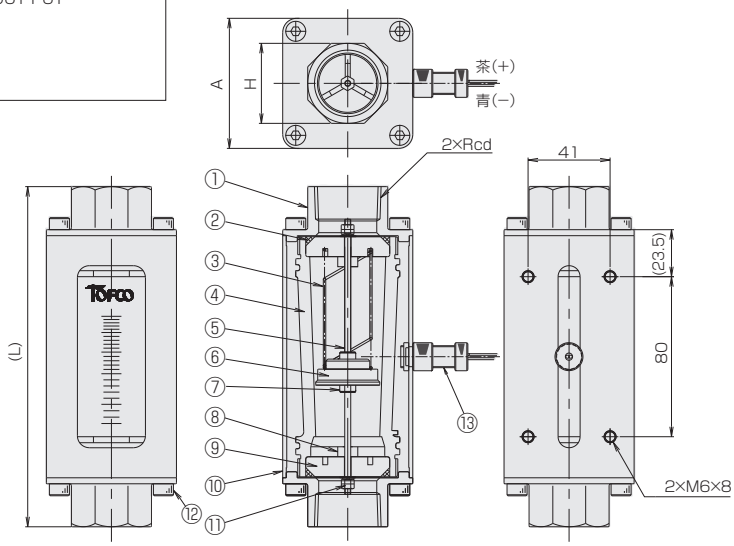

パネルカット

FC-AQSX30

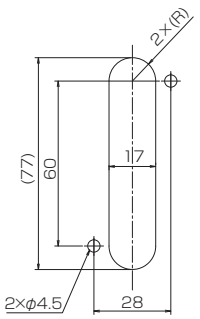

FC-AQSX50/70

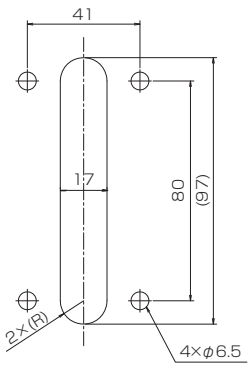

材質

No.	名称	材質	備考
1	フィッティング	SCS13	
2	Oリング	FKM	
3	スプリング	SUS316	
4	テーパー管	PSU	
5	ガイドポール	SUS316	
6	フロート	PPS、フェライト	プラマグ 着磁有り
7	スリーブ	PPS	
8	ゴムストッパー	FKM	
9	ストッパー	PPS	
10	ケース	AL	アルマイト処理
11	ナット	SUS304	
12	六角穴付きボルト	SUS304	
13	リードスイッチ	POM/他	
14	磁気スイッチ	POM/他	