面積式流量計

DUO-PX　Duo flow

- フロートの位置で流量を現場目視できます。
- 同時に連続信号を出力できます。

型式

対応する表示計･変換器やオプション記号は、270ページをご参照ください

	規格	液体用	バルブ	出力	流体名	流量単位	最大流量	オプション	特殊項目
DUO - PX	□	W -	□	□	□ -	□	□ -	□ -	

B	スタンド付（自立型）　＊2
SW	スウェジロックタイプ継手付　＊2
FKM	パッキン：フッ素ゴム
表示計	表示計とセット（オプション記号を記入）＊3

Max.	下記測定範囲の最大流量を記入

A	mL/min
B	L/min
Z	特殊　＊1

1	水
9	特殊　＊1

1	4-20mA出力 ※
2	1-5V出力 ※
3	1-10V出力 ※
9	特殊　＊1

0	ニードルバルブ無し
1	下側ニードルバルブ付
2	上側ニードルバルブ付
9	特殊　＊1

規格	測定範囲	口径	材質
20	10～100mL/min	Rc1/8	BSBM
	20～200mL/min		
	40～500mL/min		
25	250～750mL/min	Rc1/4	SUS316
	0.5～1.5L/min		
	0.5～2.5L/min		
	1～4.5L/min		

＊1: 特殊項目に付いては、型式末尾に順番に明記下さい。詳細は当社にお問合せ下さい。
＊2: 規格25のみ対応。
＊3: 当社で流量センサと表示計の合わせ込みをしてご提供いたします。表示計のオプション記号は、「表示計･変換器」のページを参照してください。
※測定範囲は、水換算20℃(293K)条件の流量です。
※アナログ出力は、流量と比例した出力となります。　例): 4mA : 0L/min, 20mA : Max.流量(ただし、精度保証は測定範囲内になります。)

仕様

流量精度	±5% of F.S.
出力精度	±5% of F.S.
使用最高圧力	0.8MPa(G)
使用流体温度	Max. 60℃
使用環境温度	0～50℃（結露なきこと）
出力信号	4-20mA 負荷抵抗：400Ω以下 1-5V 負荷抵抗：50kΩ以上 1-10V 負荷抵抗：50kΩ以上
出力性能	約152分解能
電源 ※	DC12～24V ±10%、Max.90mA
ケーブル長	2m

※ アナログ信号1-10Vの電源は、DC24V ±10%、Max.90mAです。

ケーブル仕様

ケーブル内訳	ケーブル色	線種
DC12～24V	赤	AWG 24
0V	白	
アナログ出力	黄	
外皮シールド	緑	

計測概要

投光側と受光側に赤外IRとフォトトランジスタそれぞれ20個あります。
その間にあるフロートが光を遮り、影の濃さによってフォトトランジスタが反応してON/OFFします。フロートの影を高低として読み取り、アナログ信号に演算され出力信号となります。

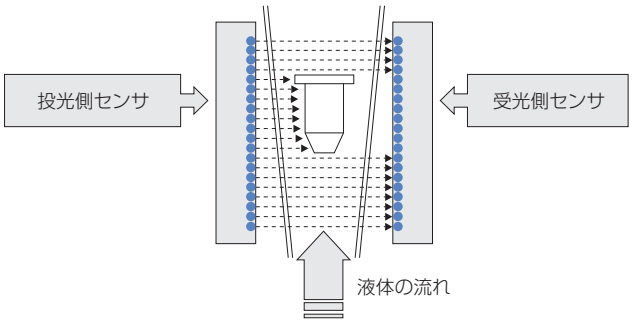

構造図

DUO-PX20

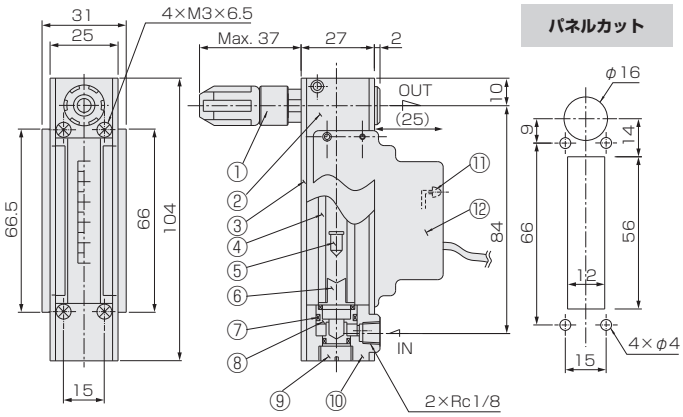

DUO-PX25

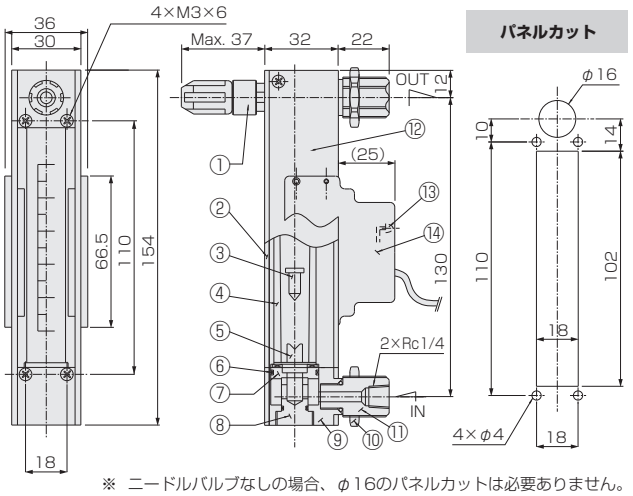

※ ニードルバルブなしの場合、φ16のパネルカットは必要ありません。

材質

No.	名称	材質	備考
1	ニードルバルブ	SUS316	
2	ケース	Al	黒アルマイト
3	フロントプレート	PMMA	クリア
4	テーパー管	耐熱ガラス	
5	フロート	SUS316	
6	ストッパー	PTFE	
7	Oリング	NBR	
8	リテーナ	BSBM	メッキ
9	キャップ	BSBM	メッキ
10	フィッティング	BSBM	メッキ
11	電源LED	―	
12	リニアセンサ	PBT他	

材質

No.	名称	材質	備考
1	ニードルバルブ	SUS316	
2	フロントプレート	PMMA	クリア
3	フロート	SUS316	
4	テーパー管	耐熱ガラス	
5	ストッパー	PTFE/SUS316	
6	Oリング	NBR	
7	リテーナ	SUS316	
8	キャップ	SUS316	
9	フィッティング	SUS316	
10	ロックナット	BSBM	メッキ
11	アダプタ	SUS316	
12	ケース	Al	
13	電源LED	―	
14	リニアセンサ	PBT他	