差圧式流量計

DPF

- ダイヤフラムを使用した差圧式流量計です。
- 表示部が大きい為、目盛が読みやすい。
- 自由な流れ方向(タテ・ヨコ)に使用可能。
- 15A～100A までのラインナップ。

注意 計測精度を保つ為、DPFのIN側に10D、OUT側に5D以上の直管部を設けて下さい。初期通水時に必ずAir抜きバルブをご使用下さい。

型式

		規格	液体用	接続		流れ方向	流体名	流量単位	最大流量	材質	特殊項目
DPF -	M	□	W	□ -	0	□	□ -	□	□ -	304 -	

Max.	下記測定範囲の最大流量を記入
G	m^3/h
Z	特殊 ＊2
1	水
9	特殊 ＊2
R	左→右
L	右→左
U	下→上
D	上→下 ＊1
無記入	Rc接続
F	フランジ接続

規格	測定範囲	接続口径
15	0.24～1.2（m^3/h）	Rc1/2
20	0.24～1.2（m^3/h）	Rc3/4
25	0.6～3（m^3/h） 1.2～6（m^3/h）	Rc1
32	1.2～6（m^3/h） 2.4～12（m^3/h）	32A（JIS10Kフランジ）相当
40	1.2～6（m^3/h） 2.4～12（m^3/h）	40A（JIS10Kフランジ）相当
50	2.4～12（m^3/h） 3.5～18（m^3/h）	50A（JIS10Kフランジ）相当
65	3.5～18（m^3/h） 6～30（m^3/h） 8～42（m^3/h）	65A（JIS10Kフランジ）相当
80	3.5～18（m^3/h） 6～30（m^3/h） 8～42（m^3/h）	80A（JIS10Kフランジ）相当
100	12～60（m^3/h） 20～100（m^3/h）	100A（JIS10Kフランジ）相当

＊1: 流れ方向　上→下は条件付で製作可。(配管上満水である事)
＊2: 特殊項目については、型式末尾に順番に明記下さい。詳細は当社にお問合せ下さい。

規格寸法

規格	接続口径	φD	φE	φC	n×φh	w	(B)
15-25	Rc1/2～Rc1	—	—	—	—	—	175
32	32A ＊	135	76	100	4×φ19	16	178
40	40A ＊	140	81	105	4×φ19	16	181
50	50A ＊	155	96	120	4×φ19	16	187
65	65A ＊	175	116	140	4×φ19	18	194
80	80A ＊	185	126	150	8×φ19	18	200
100	100A ＊	210	151	175	8×φ19	18	213

＊ JIS10Kフランジ相当

仕様

流量精度	±5% of F.S.
使用最高圧力	1MPa(G)
使用流体温度	Max. 100℃
使用周囲湿度	85%RH以下 (結露なきこと)
使用環境温度	0～55℃(凍結なきこと)

構造図

フランジ接続

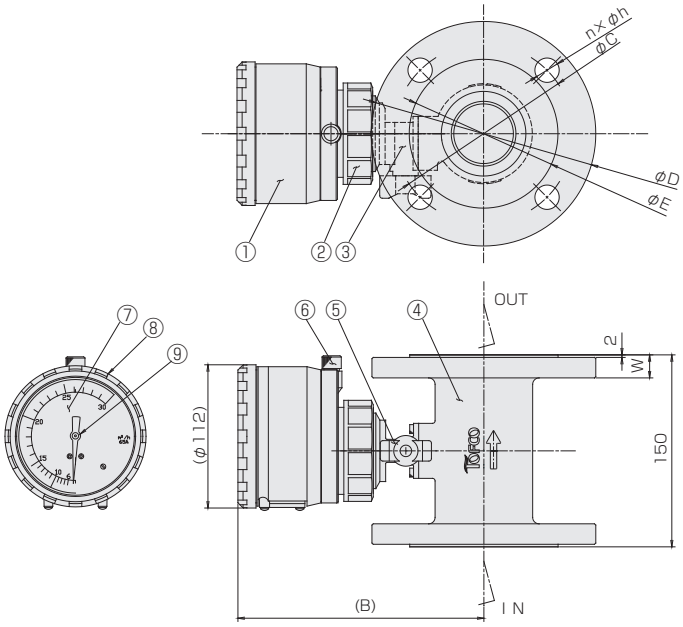

Rc接続

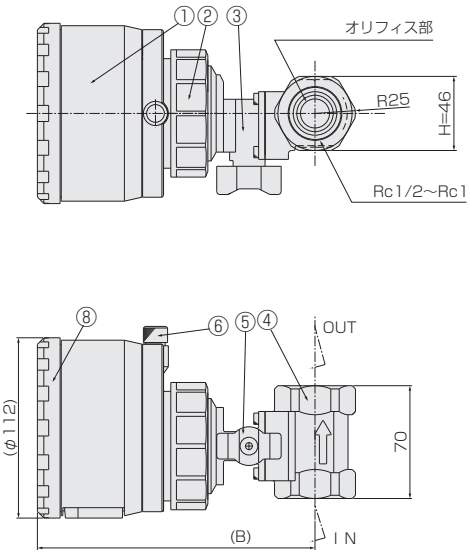

材質

No.	名称	材質	備考
1	表示器	PPS他	接液部：SUS304,SUS303,PPS,FKM,PSF,NBR,シリコンゴム
2	表示器固定リング	ADC12	黒塗装
3	バルブボディ	SCS13	
4	ボディ	SCS13	オリフィス一体型
5	ハンドル	PA6	
6	Air抜きバルブ	SUS303	
7	目盛板	Al	
8	カバーリング	ABS	グリーン
9	指針	Al	黒塗装