分流式流量計

BY-OM

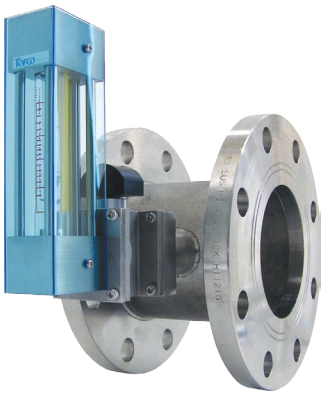

- 中流量から大流量までシリーズ化。
- ストップバルブ付は、本体を配管に付けたまま指示部の保守が可能。
- 流れ方向を自由に選定できます。
- 目盛範囲は、1(最小流量):5(最大流量)になります。

型式

	規格	接続	液体用	形状	流れ方向	流体名	流量単位	最大流量	材質	オプション	特殊項目
BY - OM	□	□	W -	0	□	□ -	□	□ -	304 -	□ -	

FKM	パッキン：フッ素ゴム
V	ストップバルブ付
Max.	下記測定範囲の最大流量を記入
B	L/min
C	m³/min
Z	特殊　＊1
1	水
9	特殊　＊1
R	左→右
L	右→左
U	下→上
D	上→下
無記入	Rc接続
F	フランジ接続

規格	測定範囲	Rc接続タイプ	フランジ接続タイプ
15	2～10 L/min 4～20 L/min	Rc1/2	15A
20	4～20 L/min 10～50 L/min	Rc3/4	20A
25	10～50 L/min 20～100 L/min	Rc1	25A
32	10～50 L/min 20～100 L/min 40～200 L/min	Rc1 1/4	32A
40	10～50 L/min 20～100 L/min 40～200 L/min	Rc1 1/2	40A
50	40～200 L/min 60～300 L/min	Rc2	50A

＊1: 特殊項目に付いては、型式末尾に順番に明記下さい。詳細は当社にお問合せ下さい。
※ 測定範囲は水換算 20℃(293K)条件の流量です。

規格寸法

規格	Rc接続				フランジ接続				
	接続口径	L	B	D	呼び径	φD	φC	n×φh	B
15	Rc1/2	80	85	48	15A	95	70	4×15	133
20	Rc3/4				20A	100	75		138
25	Rc1				25A	125	90	4×19	
32	Rc1 1/4	90	89	60	32A	135	100		
40	Rc1 1/2		91	65	40A	140	105		136
50	Rc2	100	98	80	50A	155	120		142

仕様

流量精度	±5% of F.S.
使用最高圧力	0.75MPa(G)
使用流体温度	Max. 75℃
使用環境温度	0～60℃（結露なきこと）

構造図

Rc接続タイプ

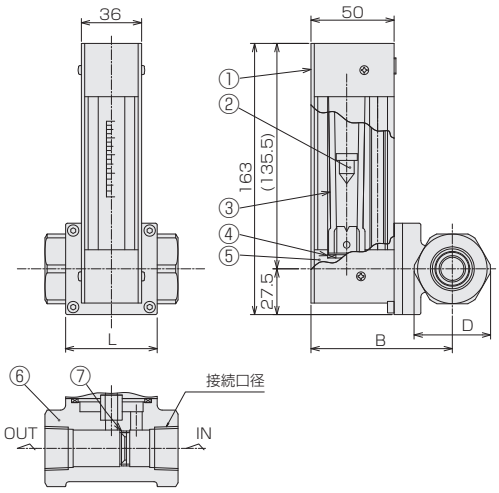

フランジ接続タイプ

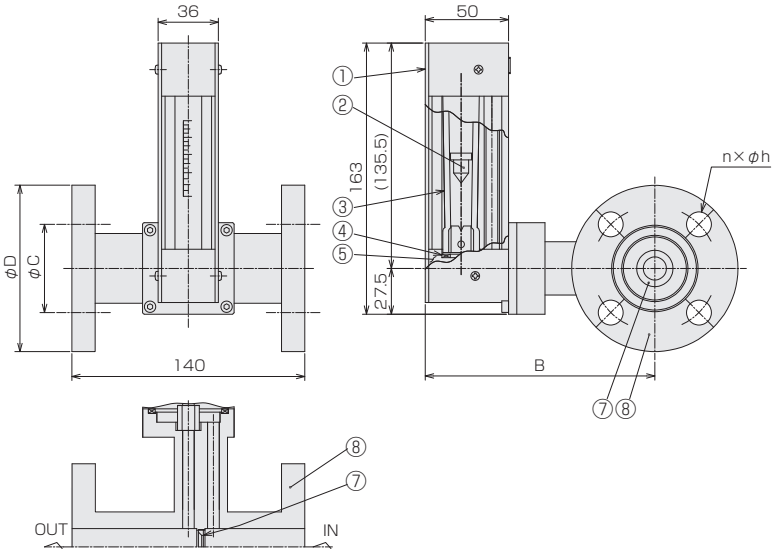

ストップバルブ付タイプ

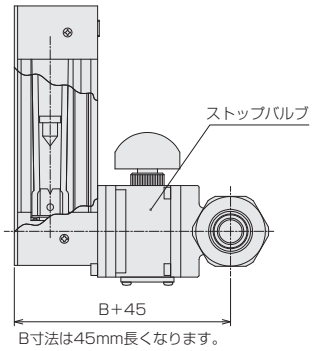

材質

No.	名称	材質	備考
1	カバー	PMMA	
2	フロート	SUS316/Ti	
3	テーパー管	耐熱ガラス/硬質ガラス	
4	パッキン	NBR	
5	フィッティング	SUS304	
6	オリフィスブロック	SCS13	
7	オリフィス	SUS304	
8	フランジ	SUS304	JIS10K規格

配管取付時の注意事項
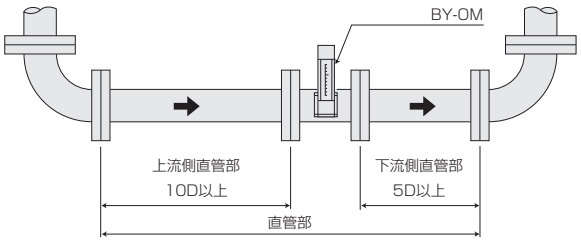
1.計測精度を上げるため、配管は、IN側に10D(口径の10倍)、OUT側に5D以上の直管部を設けて下さい。
2.機器を正常に作動させるため、IN側にストレーナを取り付けることをお勧めします。
3.必ず流体が管内を充満するようにして下さい。
4.ストップバルブつきの場合は、バルブを全開にして下さい。