ボールバルブ

TP-BV

- 液体用ボールバルブ
- 様々な接続口径に対応
- TOFPINE シリーズの各部品と組み合わせ可能

型式

TP-BV25

	規格	接続口径	特殊項目
TP-BV	25	- □ -	

01	Rc1/4
02	Rc3/8
03	Rc1/2
R3	R1/2

規格	対応流量
25	～20L/min用

TP-BV32

	規格	接続口径	特殊項目
TP-BV	32	- □ -	

03	Rc1/2
04	Rc3/4
R4	R3/4

規格	対応流量
32	～50L/min用

※ IN/OUTの接続口径が異なる場合、IN側口径/OUT側口径の順番で以下のように記載願います。
例）TP-BV25-R3/03 ・・・IN側：R1/2、OUT側：Rc1/2
※ 特殊項目に付いては、型式末尾に順番に明記下さい。詳細は当社にお問合せ下さい。

仕様

項目	内容
使用流体	WATER、各種液体
使用最高圧力	1MPa(G)
使用流体温度	0～100℃
使用環境温度	0～55℃
重量	BV25:290g、BV32:500g

※ 凍結なき事

構造図

TP-BV25

d	A	L
Rc1/4, Rc3/8	11.5	81
Rc1/2	17.5	93
R1/2	27.5	113

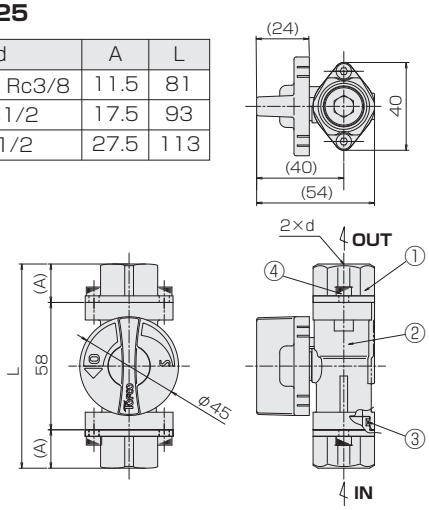

TP-BV32

d	A	L
Rc1/2, Rc3/4	16.5	92
R3/4	32.5	124

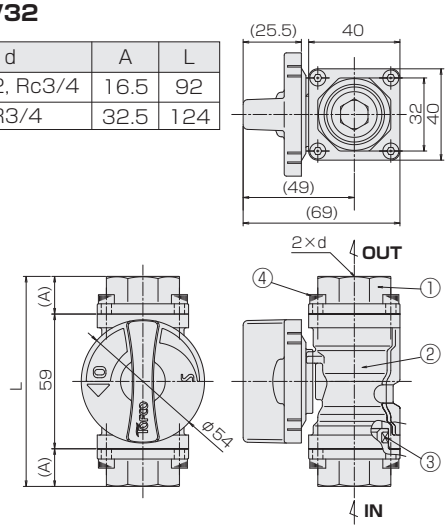

材質

No.	名称	材質	備考
1	アダプタ	SCS13	
2	ボールバルブ	SCS13他	
3	Oリング	FKM	BV25:P20 BV32:P24
4	六角穴付きボルト	SUS304	BV25:M4×L8 BV32:M4×L12