ケミカルエジェクター

CF-EM

- 効率良い吸引ミキシングが行えます。
- 1 ピース構造にて、液漏れ等の心配がありません。

⚠注意　本製品の接液部材質に対し、浸透性のある薬液のご使用における故障は補償しかねます。

型式

	規格	特殊項目
CF-EM - A	□	- □

規格	オリフィス	Rcd2	Rcd1
01	φ2	Rc1/4	Rc1/4
02	φ3	Rc1/4	Rc1/4
03	φ4.5	Rc1/4	Rc3/8
04	φ5	Rc3/8	Rc1/2

※ 特殊項目に付いては、型式末尾に順番に明記下さい。詳細は当社にお問合せ下さい。

仕様

使用最高圧力	0.4MPa(G)
使用最高温度	50℃
材質	PTFE

吸引能力

本体 IN	吸引部	吸引流量
WATER	Air	30～150%
Air	Air	20～30%

※吸引流量は本体IN側からの流入量に対する割合となります。

原理

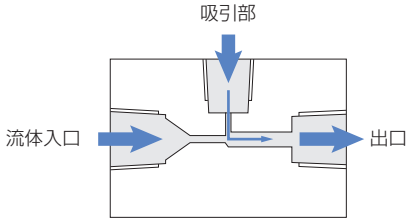

本エジェクターは、流体入口側を絞り込み流体出口側口径を膨らましています。
それにより、流体が細い通路を通過する際、速度が増し、流体出口側は負圧(減圧)状態になり吸引部の流体を引き込みます。

構造図

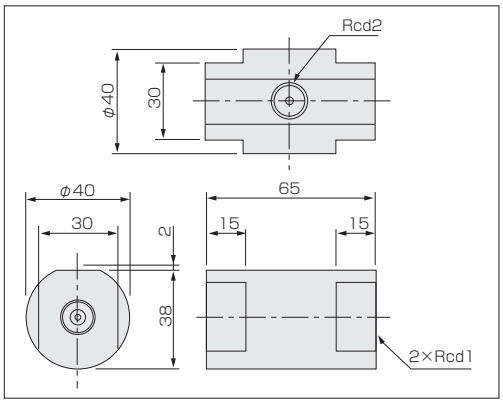

吸引データ

規格 ▶ 01 / 02 / 03 / 04

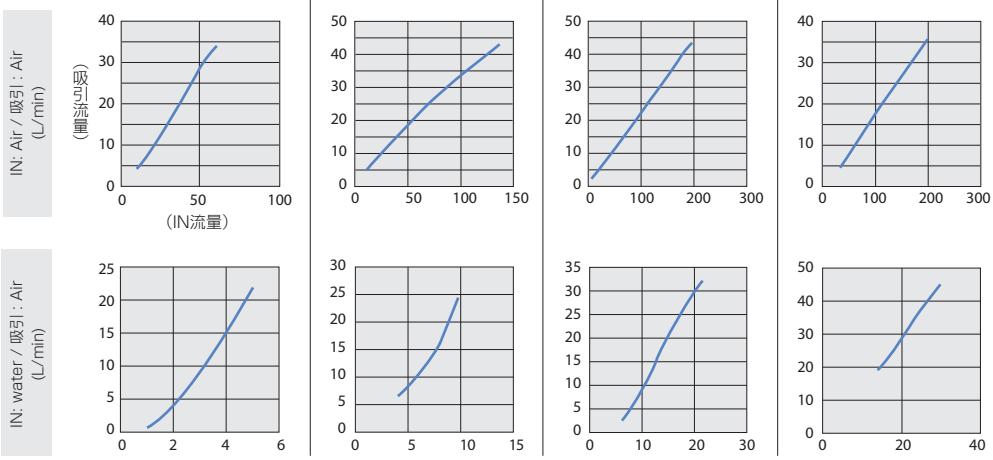

注 意

左記データは、エジェクターの2次側開放状態でのものです。使用方法によってはデータが異なります。