面積式流量計

Online Store にて販売中! http://www.tofco.jp/store/

FM-PZ

- 警報スイッチが取付可能です。
- 短納期。低価格。

型式

	規格	気体用	バルブ	警報	流体名	流量単位	最大流量	圧力/温度	接続口径	オプション	特殊項目
FM-PZ	□	G -	□	□	□ -	□	□ -	□ -	□ -	□ -	□

T1	ショートタイプ ＊4
FKM	パッキン：フッ素ゴム

	接続口径	規格
01	Rc1/4	25
02	Rc3/8	50
03	Rc1/2	

1atm/20℃	設計圧力/温度を記入 ＊3
Max.	下記測定範囲の最大流量を記入

B	NL/min
E	SL/min
Z	特殊 ＊1

1	AIR
2	N_2
3	O_2
4	CO_2
5	Ar
7	C_3H_8（プロパン）
A	AIR/N_2 ダブル目盛 ＊4＊5
9	特殊 ＊1

0	スイッチ無し
1	リードスイッチA接点 ＊2
2	リードスイッチB接点 ＊2
A	磁気スイッチ NPN出力A接点 ＊2
B	磁気スイッチ NPN出力B接点 ＊2
C	磁気スイッチ PNP出力A接点 ＊2
D	磁気スイッチ PNP出力B接点 ＊2
9	特殊 ＊1

0	ニードルバルブ無し
1	下側ニードルバルブ付
2	上側ニードルバルブ付
9	特殊 ＊1

規格	測定範囲	口径	材質
25	1～10NL/min	Rc1/4	SCS14
	即納 2～20NL/min		
	3～30NL/min		
	即納 4～50NL/min		
	即納 10～100NL/min		
50	10～100NL/min	Rc3/8, Rc1/2	SCS14
	20～200NL/min		
	30～300NL/min		
	40～400NL/min		

＊1:特殊項目に付いては、型式末尾に順番に明記下さい。詳細は当社にお問合せ下さい。
＊2:A接点：設定値以上クローズ
B接点：設定値以下クローズ
＊3:圧力、温度が1atm/20℃以外のものに付いては、巻末の技術資料を参照下さい。
＊4:規格25のみ対応。
＊5:仕様が限定されています。お問い合わせ下さい。
※ 測定範囲はAIR換算 1atm/20℃ {0MPa(G)}条件の流量です。
※ 即納 マークは即納品です。ただし、Air/N_2 ダブル目盛の下記の型式に限定されます。
FM-PZ25G-10A-B□-1atm/20℃-01
※ スイッチ設定範囲は、F.S.流量の約20～80%が使用範囲です。ただし、個々の目盛や長さや接点方式等により使用範囲は異なります。

※本製品は通常AIR（常温、大気開放）で校正しています。ご依頼の仕様が上記校正条件と異なる場合、温度･圧力･比重を補正した目盛で製作します。

仕様

流量精度	±5% of F.S.
使用最高圧力	0.8MPa(G)
使用流体温度	Max. 80℃ / パッキン材質　FKM：Max. 100℃ ※
使用環境温度	0～50℃(結露なきこと)

※ パッキン材質 FKMはオプション扱いとなります。

リードスイッチ仕様

接点方法 ※	A接点 B接点
接点容量	DC 0～24V Max. 0.2A
ケーブル長	50cm (AWG 24)

※A接点：設定値以上クローズ
　B接点：設定値以下クローズ

磁気スイッチ仕様

出力形態 ※	NPN出力-A接点 NPN出力-B接点 PNP出力-A接点 PNP出力-B接点
電源電圧	DC+12～24V
消費電流	10mA以下
出力	オープンドレイン 耐電圧 Max. DC30V 駆動電流：100mA以下
ケーブル長	2m (AWG 24)

規格寸法

規格	タイプ	L	L1	L2
25	標準	154	130	100
	ショートタイプ	139	115	85

構造図

FM-PZ25(リードスイッチ付)

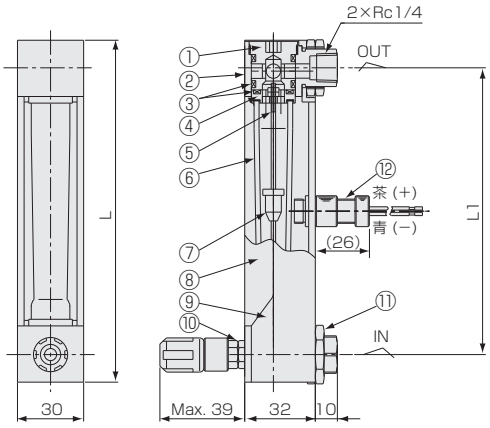

FM-PZ50(リードスイッチ付)

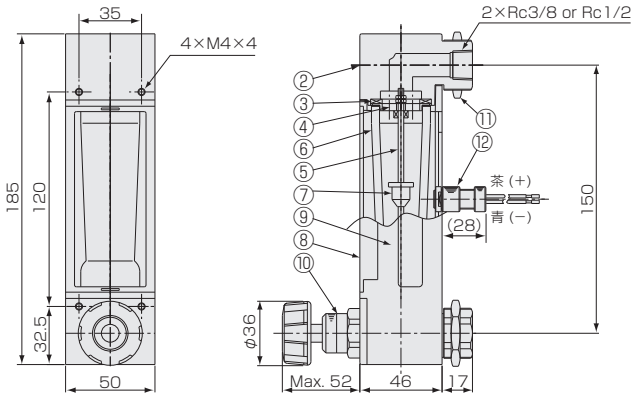

パネルカット

PZ25 スイッチ付

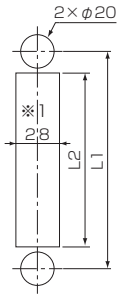

PZ50 スイッチ付

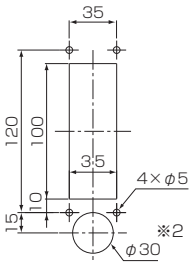

パネル埋込取付

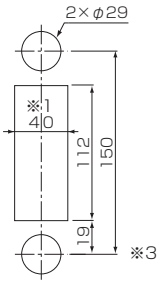

パネル前面取付

磁気スイッチ

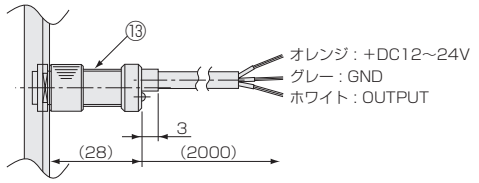

※1: リードスイッチ付きの場合、磁性体パネルには固定できません。
※2: 取付の際には一時的にハンドルを外してください。
※3: パネル板厚：1.2mm以上

材質

No.	名称	材質
1	キャップ	PPS
2	フィッティング	SCS14
3	パッキン	NBR
4	ストッパー	POM/PPS/SUS316
5	ガイドポール	SUS316
6	テーパー管	耐熱ガラス

No.	名称	材質	備考
7	フロート	SUS316/ガラス/Ti/SUS304	マグネット密封(スイッチ付のみ)
8	フロントプレート	PA12	
9	ケース	ADC12	
10	ニードルバルブ	SUS316	オリフィス：PEEK
11	ロックナット	C3604/Ni-3	
12	リードスイッチ	SUS303 他	AWG 24
13	磁気スイッチ	POM 他	AWG 24