面積式流量計

FM-PX25

- パネル取り付け型のパージメータです。
- 微小流量に対応しています。
- 警報スイッチが取付可能です。

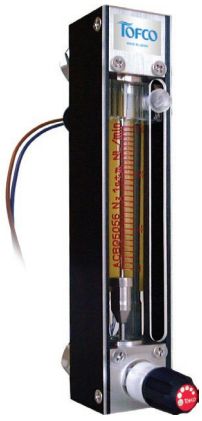

型式

	規格	気体用	バルブ	警報	流体名	流量単位	最大流量	圧力/温度	オプション	特殊項目
FM - PX	25	G -	□	□	□ -	□	□ -	□ -	□ -	□

T1	ショートタイプ
B	スタンド付（自立型）
SW	スウェジロックタイプ継手付
V	VCRタイプ継手付
FKM	パッキン：フッ素ゴム

1atm/20℃	設計圧力/温度を記入 ＊3

Max.	下記測定範囲の最大流量を記入

A	NmL/min	B	NL/min	D	SmL/min	E	SL/min	Z	特殊 ＊1

1	AIR	2	N_2	3	O_2	4	CO_2	5	Ar	7	C_3H_8(プロパン)	9	特殊 ＊1

0	スイッチ無し
1	リードスイッチA接点 ＊2
2	リードスイッチB接点 ＊2
A	磁気スイッチ NPN出力A接点 ＊2
B	磁気スイッチ NPN出力B接点 ＊2
C	磁気スイッチ PNP出力A接点 ＊2
D	磁気スイッチ PNP出力B接点 ＊2
3	近接センサ
5	光電センサダークON DC24V±10%
9	特殊 ＊1

0	ニードルバルブ無し
1	下側ニードルバルブ付
2	上側ニードルバルブ付
9	特殊 ＊1

規格	測定範囲	接点方式	口径	材質
25	10～100 NmL/min	近接センサ	Rc1/4	SUS316
	20～200			
	40～500			
	0.1～1 NL/min			
	0.2～2			
	0.4～5	光電センサ		
	1～10	リード/磁気スイッチ		
	2～20			
	3～30			
	4～50			
	5～70			
	10～100			

＊1: 特殊項目に付いては、型式末尾に順番に明記下さい。
詳細は当社にお問合せ下さい。
＊2: A接点：設定値以上クローズ
B接点：設定値以下クローズ
＊3: 圧力、温度が1atm/20℃以外のものに付いては、
巻末の技術資料を参照下さい。
＊測定範囲はAIR換算1atm/20℃(0MPa(G))条件の流量です。
＊スイッチ設定範囲は、F.S.流量の約20～80%が使用範囲です。ただし、個々の目盛や長さや接点方式等により使用範囲は異なります。
※本製品は通常AIR(常温、大気開放)で校正しています。
ご依頼の仕様が上記校正条件と異なる場合、温度･圧力･比重を補正した目盛で製作します。

仕様

流量精度	±5% of F.S.
使用最高圧力	0.8MPa(G)
使用流体温度	Max. 80℃ / パッキン材質 FKM：Max. 100℃ ※
使用環境温度	0～50℃(結露なきこと)

※ パッキン材質 FKMはオプション扱いとなります。

磁気スイッチ仕様

出力形態	NPN出力-A接点/B接点 PNP出力-A接点/B接点
電源電圧	DC+12～24V
消費電流	10mA以下
出力	オープンドレイン 耐電圧 Max. DC30V 駆動電流：100mA以下
ケーブル長	2m (AWG 24)

リードスイッチ仕様

接点方法 ※	A接点/B接点
接点容量	DC 0～24V Max. 0.2A
ケーブル長	50cm (AWG 24)

※配線図は巻末の技術資料参照
※A接点：設定値以上クローズ
B接点：設定値以下クローズ

光電センサ仕様

電源	DC24± 10%
消費電流	投光：15mA以下、受光：22mA以下
動作モード	ダークON：フロート遮光時ON
制御出力	NPNオープンコレクタ シンク電流80mA(DC30V)Max.
ケーブル長	投光：0.15mm²×2芯 2m 受光：0.15mm²×3芯 2m

近接センサ仕様

電源	DC12～24V
消費電流	13mA以下
動作モード	フロート近接時：OFF
制御出力	NPN電圧電流出力 開閉容量：200mA max.
ケーブル長	2m (0.14mm² - 3芯)

規格寸法

	L	L1	L2	L3	L4
標準	154	130	110	104	94
ショートタイプ	139	115	95	89	79

構造図

磁気スイッチ付スウェジロックタイプ継手付

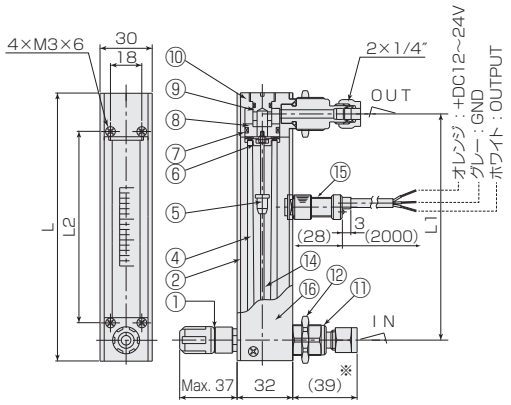

※ VCRタイプ継手付：(37)

リードスイッチ付

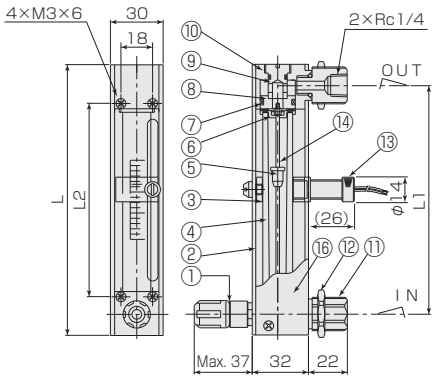

パネルカット

リード/磁気スイッチ付　近接/光電センサ付

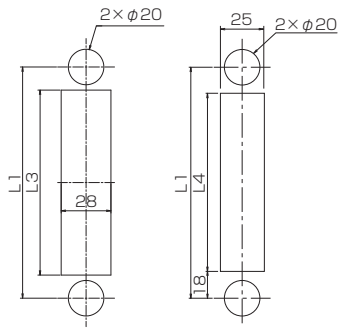

※ リードスイッチ付きの場合、磁性体パネルには固定できません。

材質

No.	名称	材質	備考
1	ニードルバルブ	SUS316	オリフィス：PEEK
2	フロントプレート	PMMA	
3	センサブラケット	PMMA	近接センサ仕様は無し
4	テーパー管	耐熱ガラス/硬質ガラス	
5	フロート	ガラス/ルビー/POM/SUS316/Ti	マグネット密封(リード/磁気スイッチ付)
6	ストッパー	PTFE/SUS316/FKM	
7	Oリング	NBR	
8	リテーナ	SUS316	
9	キャップ	SUS316	
10	フィッティング	SUS316	
11	アダプタ	SUS316	
12	ロックナット	BSBM	メッキ
13	リードスイッチ	SUS303 他	AWG 24
14	ガイドポール	SUS316	
15	磁気スイッチ	POM 他	AWG 24
16	ケース	Al	