面積式流量計

FM-PG

- パージ用流量計としても最適です。
- 容易な保守。
- 構造が簡単で、耐久性に優れています。

型式

	規格	気体用	バルブ	流体名	流量単位	最大流量	圧力/温度	オプション	特殊項目
FM - PG	□	G -	□	□ -	□	□ -	□ -	□ -	

SW	スウェジロックタイプ継手付
FKM	パッキン：フッ素ゴム
1atm/20℃	設計圧力/温度を記入　＊2
Max.	下記測定範囲の最大流量を記入
A	NmL/min
B	NL/min
D	SmL/min
E	SL/min
Z	特殊　＊1
1	AIR
2	N_2
3	O_2
4	CO_2
5	Ar
7	C_3H_8（プロパン）
9	特殊　＊1
0	ニードルバルブ無し
1	下側ニードルバルブ付
2	上側ニードルバルブ付
9	特殊　＊1

規格	測定範囲	口径	材質
25	30～300 NmL/min	Rc1/4	BSBM（メッキ） Ni-1
	40～500		
	0.1～1 NL/min		
	0.2～2		
	0.4～5		
	1～10		
	1～15		
	2～20		
	3～30		
30	3～30	Rc3/8	
	4～40		
	4～50		
	5～80		
	10～100		
	10～120		
	10～130		
	10～150		
40	20～200	Rc1/2	
	20～250		
	30～300		

＊1: 特殊項目については、型式末尾に順番に明記下さい。詳細は当社にお問合せ下さい。
＊2: 圧力、温度が1atm/20℃以外のものについては、巻末の技術資料を参照下さい。
※測定範囲はAIR換算 1atm/20℃{0MPa(G)}条件の流量です。
※本製品は通常AIR(常温、大気開放)で校正しています。ご依頼の仕様が上記校正条件と異なる場合、温度･圧力･比重を補正した目盛で製作します。

仕様

流量精度	±5% of F.S.
使用最高圧力	0.5MPa(G)
使用流体温度	Max. 80℃ / パッキン材質　FKM：Max. 100℃ ※
使用環境温度	0～60℃(結露なきこと)

※ パッキン材質 FKMはオプション扱いとなります。

規格寸法

規格	口径	L	L1	L2	L3	B	C	H	φd	φD	M	G
25	Rc1/4	160	130	25	15	30.5	40	33	6	20	5	2.5
30	Rc3/8	167	135	27.5	16	37.5	40	51	6	22	5	5
40	Rc1/2	185	145	32.5	20	45.5	53	59	7	27	6	6

構造図

FM-PG25

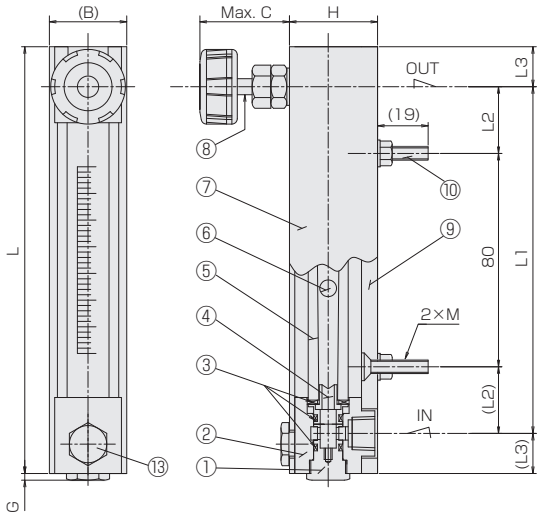

FM-PG30/40

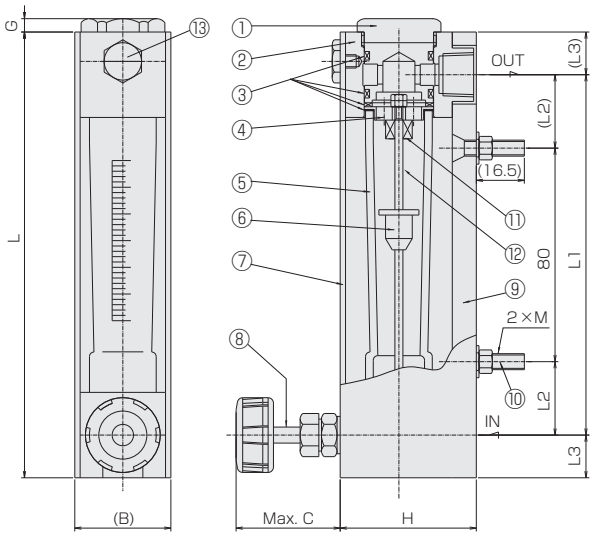

材質

No.	名称	25	30	40	備考
1	キャップ	BSBM			メッキ
2	フィッティング	BSBM			メッキ
3	パッキン	NBR			
4	ストッパー	PTFE/SUS316	BSBM		PG25 Max. 30NL/min：BSBM
5	テーパー管	耐熱ガラス			
6	フロート	Ti/ルビー/ガラス	Ti		PG25 Max. 30NL/min：SUS316
7	カバー	PMMA			
8	ニードルバルブ	SUS316		SUS304	ハンドル：PP
9	バックプレート	SS400			白塗装
10	取付ボルト	SUS304			
11	ゴムストッパー	-	FKM		PG25 Max. 30NL/min：FKM
12	ガイドポール	-	SUS316		PG25 Max. 30NL/min：SUS316
13	カバー止め	BSBM			メッキ
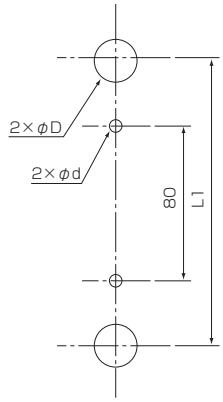
パネルカット