面積式流量計

DUO-PX　Duo flow

- フロートの位置で流量を現場目視できます。
- 同時に連続信号を出力できます。

型式

対応する表示計･変換器やオプション記号は、270ページをご参照ください

	規格	気体用	バルブ	出力	流体名	流量単位	最大流量	圧力/温度	オプション	特殊項目
DUO - PX	□	G -	□	□	□ -	□	□ -	□ -	□ -	

B	スタンド付(自立型)　＊3
SW	スウェジロックタイプ継手付　＊3
V	VCRタイプ継手付　＊3
FKM	パッキン：フッ素ゴム
表示計	表示計とセット（オプション記号を記入）＊4
1atm/20℃	設計圧力/温度を記入　＊2
Max.	下記測定範囲の最大流量を記入

A	NmL/min
B	NL/min
D	SmL/min
E	SL/min
Z	特殊　＊1

1	AIR
2	N_2
3	O_2
4	CO_2
5	Ar
7	C_3H_8（プロパン）
9	特殊　＊1

1	4-20mA出力　※
2	1-5V出力　※
3	1-10V出力　※
9	特殊　＊1

0	ニードルバルブ無し
1	下側ニードルバルブ付
2	上側ニードルバルブ付
9	特殊　＊1

規格	測定範囲	口径	材質
20	40～500 NmL/min	Rc1/8	BSBM
	0.1～1 NL/min		
	0.2～2 NL/min		
	0.4～5 NL/min		
	1～10 NL/min		
	2～20 NL/min		
25	10～40 NL/min	Rc1/4	SUS316
	20～90 NL/min		

＊1: 特殊項目については、型式末尾に順番に明記下さい。詳細は当社にお問合せ下さい。
＊2: 圧力、温度が1atm/20℃以外のものについては、巻末の技術資料を参照下さい。
＊3: 規格25のみ対応。
＊4: 当社で流量センサと表示計の合わせ込みをしてご提供いたします。表示計のオプション記号は、「表示計･変換器」のページを参照してください。
※ 測定範囲はAIR換算 1atm/20℃{0MPa(G)}条件の流量です。
※ アナログ出力は、流量と比例した出力となります。
例): 4mA : 0L/min、20mA : Max. 流量（ただし、精度保証は測定範囲内になります。）

仕様

流量精度	±5% of F.S.
出力精度	±5% of F.S.
使用最高圧力	0.8MPa(G)
使用流体温度	Max. 60℃
使用環境温度	0～50℃（結露なきこと）
出力信号	4-20mA 負荷抵抗：400Ω以下 1-5V 負荷抵抗：50kΩ以上 1-10V 負荷抵抗：50kΩ以上
出力性能	約152分解能
電源 ※	DC12～24V ±10%、Max. 90mA
ケーブル長	2m

※ アナログ信号1-10Vの電源は、DC24V ±10%、Max. 90mAです。

計測概要

投光側と受光側に赤外IRとフォトトランジスタそれぞれ20個あります。その間にあるフロートが光を遮り、影の濃さによってフォトトランジスタが反応してON/OFFします。フロートの影を高低として読み取り、アナログ信号に演算され出力信号となります。

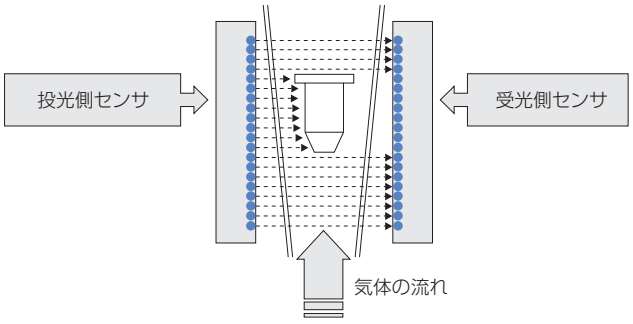

ケーブル仕様

ケーブル内訳	ケーブル色	線種
DC12～24V	赤	AWG 24
0V	白	
アナログ出力	黄	
外皮シールド	緑	

構造図

DUO-PX20

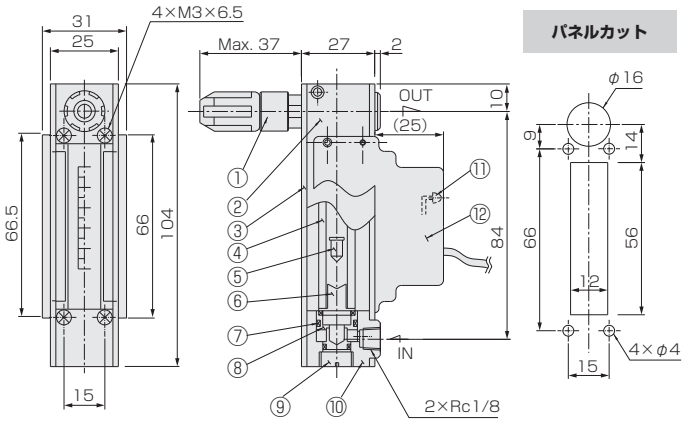

DUO-PX25

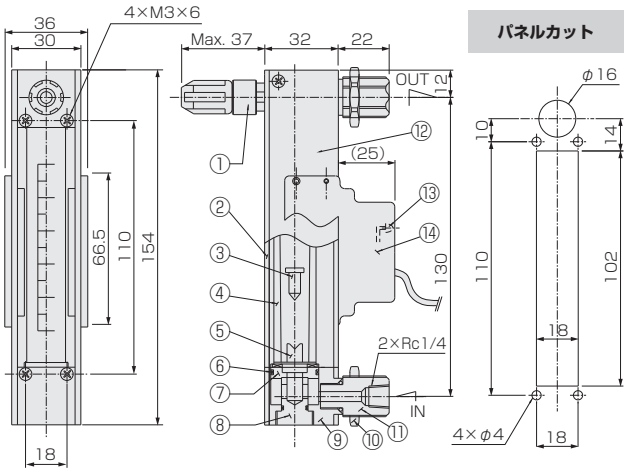

※ ニードルバルブなしの場合、φ16のパネルカットは必要ありません。

材質

No.	名称	材質	備考
1	ニードルバルブ	SUS316	
2	ケース	Al	黒アルマイト
3	フロントプレート	PMMA	クリア
4	テーパー管	耐熱ガラス	
5	フロート	SUS304	
6	ストッパー	PTFE	
7	Oリング	NBR	
8	リテーナ	BSBM	メッキ
9	キャップ	BSBM	メッキ
10	フィッティング	BSBM	メッキ
11	電源LED	―	
12	リニアセンサ	PBT他	

材質

No.	名称	材質	備考
1	ニードルバルブ	SUS316	
2	フロントプレート	PMMA	クリア
3	フロート	SUS316	
4	テーパー管	耐熱ガラス	
5	ストッパー	PTFE/SUS316	
6	Oリング	NBR	
7	リテーナ	SUS316	
8	キャップ	SUS316	
9	フィッティング	SUS316	
10	ロックナット	BSBM	メッキ
11	アダプタ	SUS316	
12	ケース	Al	
13	電源LED	―	
14	リニアセンサ	PBT他	