デジタルメータ

4-20mA　1-5V　CE

EM45RT

オプション記号　5RT　5RTN
EM45RT　EM45RTN

- 一つの表示計で、瞬時流量と温度を一緒に表示できます。
- 見やすい緑(瞬時流量)と橙(温度)の液晶表示
- 流量と温度から2点の警報出力を設定可能
- 流量又は温度データをアナログ信号にて出力可能
- パルス入力と温度センサPt100/1000入力
- 摂氏/華氏の温度表示選択可能

型式

	出力	特殊項目
EM45 □ -		

	アナログ出力	警報出力	温度計
RT	4-20mA	トランジスタ	Pt100/1000 (2/3線)
RTN	1-5V		

コントローラ部及び操作キーの説明

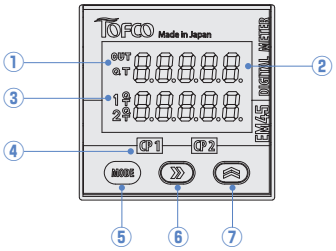

① 設定したアナログ出力(流量Q/温度T)を表示します。
② 上段：瞬時流量
　下段：温度表示/入力周波数表示
　その他：設定メニュー/パラメータ/エラーメッセージ
③ CP1/2に設定した比較出力(流量Q/温度T)を表示します。
④ 比較出力がONすると点灯します(CP1/2)
⑤ 設定モード内の項目の切替を行います。
⑥ シフトキー
⑦ 設定する内容の切替、設定する数値の変更

配線図

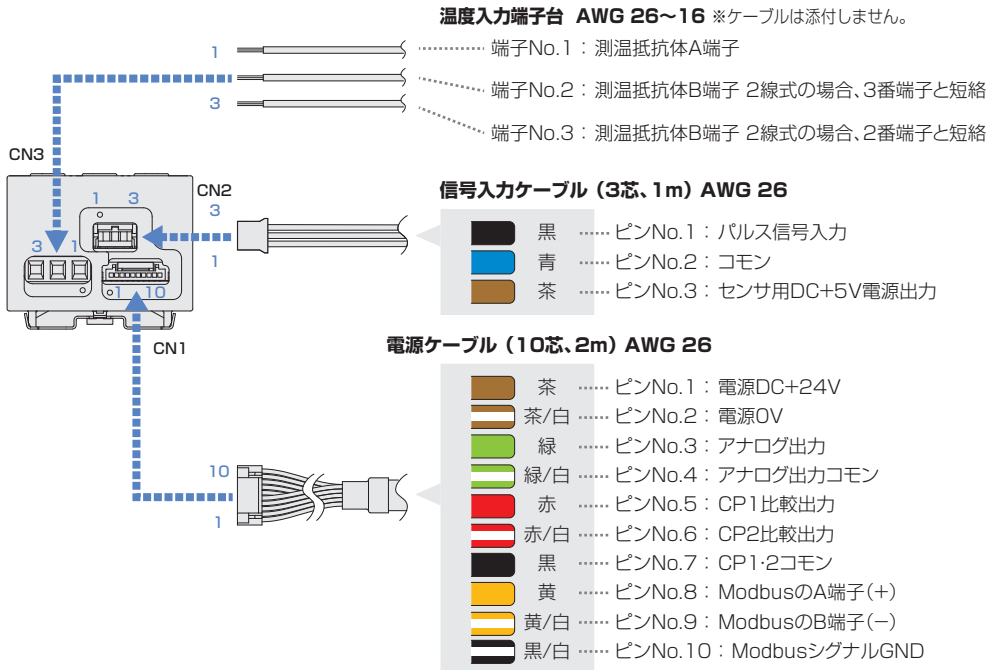

仕様

表示	瞬時値表示	上段	緑色 5桁, 流量 4桁(9999)(小数点任意)
		下段	橙色 5桁, 温度 4桁(999.9)
	表示文字		文字高 6.5mm, 7セグメント
	比較出力表示		比較出力「ON」時にCP1·2(流量または温度) 赤色ランプ表示
	表示サンプリング時間	流量	0.25/0.5/1/2秒
		温度	0.25/0.5/1/2秒
測定入力	パルス入力		NPNオープンコレクタ 入力応答周波数0～1500Hz(Duty50%) 350.00Hz,1000.0Hz,1500.0Hz
	パルス入力方式		シングルエンド入力(電源とはアイソレート)
	パルス測定方式		周期測定方式
	許容過入力		DC35V
	周期測定サンプリング	流量	0.1/0.2秒
		温度	0.25秒
	温度測定範囲		摂氏 -99.9～800.0℃, 華氏 -99.9～999.9°F
	温度測定精度		±3℃(0～100℃)(高精度に使用する場合、リニアライズ機能で補正をしてください。)
	対応温度センサ		Pt100, Pt1000 (2, 3線式)
出力	比較出力		NPNオープンコレクタ出力2段(アイソレート) 出力印加電圧：DC35V以下 シンク電流：100mA以下(Vol=2.0V)
	アナログ出力	EM45RT	電流出力 4-20mA, 負荷抵抗510Ω以下)
		EM45RTN	電圧出力1-5V(設定可能範囲 0～10V)
機能	通信機能		RS-485(Modbus-RTU) 通信速度 9600/19200/38400bps
	入力信号モニタ		信号入力をモニタ表示
	比較値モニタ		比較出力CP1及びCP2の設定値を表示
	リニアライズ機能	流量	最大10ポイント
		温度	最大10ポイント
電源	電圧		DC24V±10%
	電流		約70mA (at DC24V)
	センサ用電源		DC5V±10% (消費電流 10mA以下)
環境	使用温湿度範囲		0～55℃, 35～85%RH (結露なきこと)
	保存温湿度範囲		-20～60℃, 35～85%RH (結露なきこと)
その他	ケーブル		電源ケーブル：10芯、2m 信号入力ケーブル：3芯、1m
	外形寸法		43W×43H×35D(mm)取付板含まない
	重量		約47g
	ケース		プラスチックモールド製
	認証		CEマーキング準拠　RoHS対応

外形図

EM45

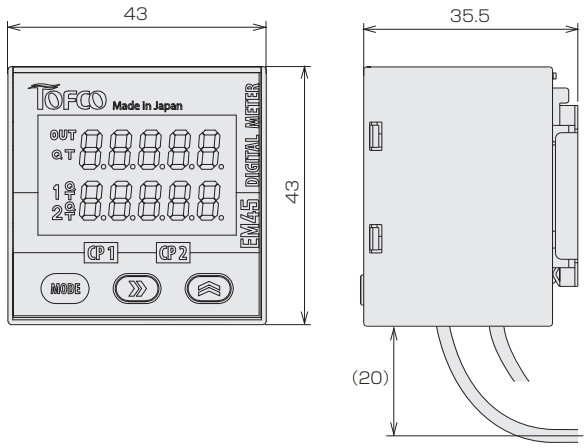

取付板

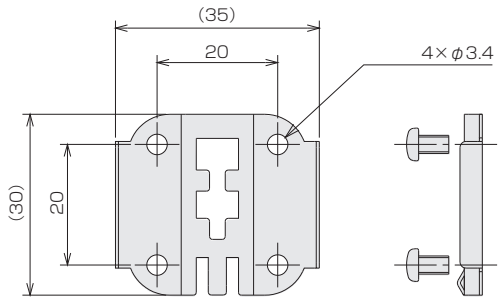

※ ネジは付属しません。推奨：ナベネジM3