面積式流量計

FM-PF (Custom type)

カスタムタイプ

- ガラステーパー管仕様。
- 純水／薬液対応。
- 警報接点取付可能です。

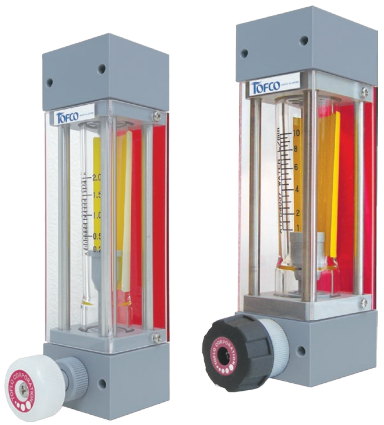

型式

	規格	バルブ	警報	流体名	流量単位	最大流量	接続口径	特殊項目
FM - PF	□ -	□	□	□ -	□	□ -	□ -	

01	Rc1/4
02	Rc3/8
03	Rc1/2
04	Rc3/4
Max.	下記測定範囲の最大流量を記入
B	L/min
Z	特殊　＊1
1	水
9	特殊　＊1
0	スイッチ無し
1	リードスイッチ後A接点　＊2
2	リードスイッチ後B接点　＊2
A	磁気スイッチ NPN出力A接点　＊2
B	磁気スイッチ NPN出力B接点　＊2
C	磁気スイッチ PNP出力A接点　＊2
D	磁気スイッチ PNP出力B接点　＊2
9	特殊　＊1
0	バルブ無し
1	下側ニードルバルブ付
2	上側ニードルバルブ付
9	特殊　＊1

規格	測定範囲	スイッチ	接続口径	材質
45	0.1～1L/min	×	Rc1/4	PVC
	0.2～2L/min			
55	0.3～3L/min	○	Rc3/8	
	0.4～5L/min			
	1～10L/min			
	2～20L/min	○	Rc1/2	
	3～30L/min			
65	4～50L/min	○	Rc3/4	

＊1: 特殊項目に付いては、型式末尾に順番に明記下さい。詳細は当社にお問合せ下さい。
＊2: A接点：設定値以上クローズ、B接点：設定値以下クローズ
※測定範囲は水換算 20℃{293K}条件の流量です。
※スイッチ設定範囲は、F.S.流量の約20～80%が使用範囲です。ただし、個々の目盛や接点方式等により使用範囲は異なります。

仕様

流量精度	±5% of F.S.
使用最高圧力	0.5MPa(G) at 40℃
使用流体温度	60℃ at 0.3MPa(G)
使用環境温度	0～40℃（結露なきこと）

規格寸法

規格	L	ℓ	H	h	b	D1	D2	D3	d1	接続口径
45	170	140	44		34	25	6	25	M5	Rc1/4
55	182	150	60	4	42	34	6	32	M5	Rc3/8, Rc1/2
65	190	150	61	5	42	36	5	32	M4	Rc3/4

リードスイッチ仕様

接点方法 ※	A接点/B接点
接点容量	DC 0～24V Max. 0.2A
ケーブル長	50cm(AWG 24)

磁気スイッチ仕様

出力形態 ※	NPN出力-A接点/B接点 PNP出力-A接点/B接点
電源電圧	DC+12～24V
消費電流	10mA以下
出力	オープンドレイン 耐電圧 Max. DC30V 駆動電流：100mA以下
ケーブル長	2m (AWG 24)

※A接点：設定値以上クローズ
B接点：設定値以下クローズ

構造図

FM-PF45

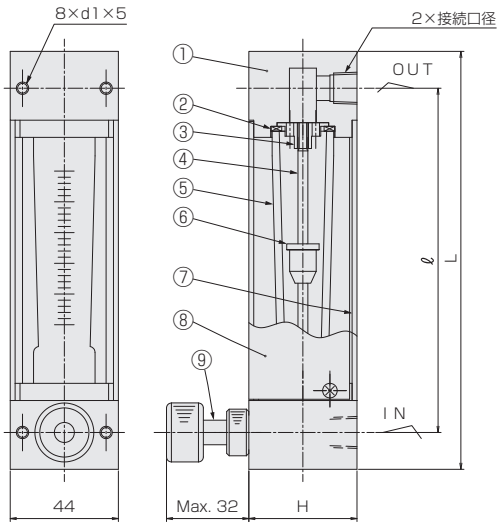

FM-PF55/65

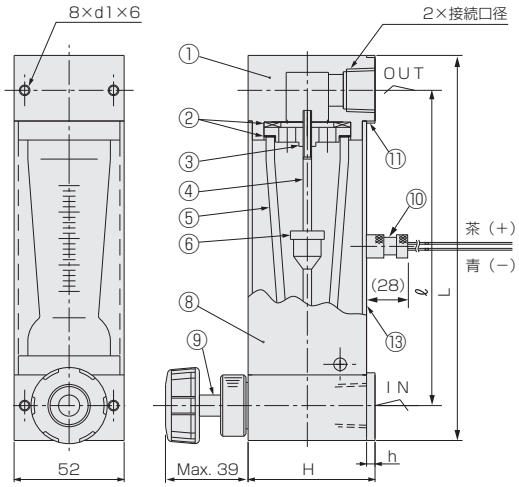

磁気スイッチ

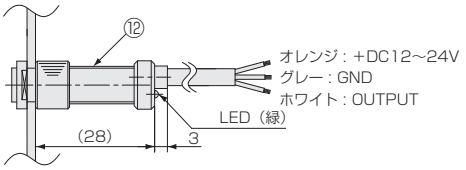

パネルカット

パネル前面取付

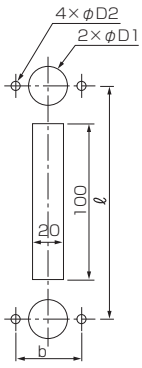

パネル埋込取付

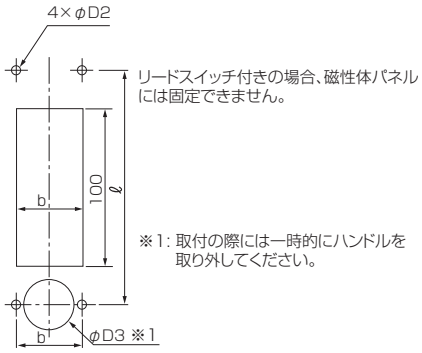

材質

No.	名称	材質	備考
1	フィッティング	PVC	
2	パッキン	FKM	
3	ストッパー	PVC	
4	ガイドポール	PCTFE	
5	テーパー管	耐熱ガラス	
6	フロート	PVC	マグネット密封（スイッチ付）
7	バックプレート	PMMA	
8	フロントカバー	PMMA	
9	ニードル	PVC	
10	リードスイッチ	SUS303 他	AWG 24
11	補強リング	SUS304	
12	磁気スイッチ	POM 他	AWG 24
13	スイッチプレート	PMMA	